FF Systembau

Uniclass
L412-P4

EPIC
D12-X4

CI/SfB
(32.7)+(33.5)+(35.3) Xh

Напольные ревизионные люки

HOWE GREEN

Содержание

Ознакомление	2-3
Обзор продуктов	4-5
Ревизионные люки для твёрдых поверхностей	6
Серия 2500	7
Серия 3500	8
Серия 5000	9-14
Серия 7500	15-20
Цветные кромки	21
Серия 1050	22-24
Серия HSE 75	25-26
Серия 5 Bar	27
Инструкция по монтажу	28
Ревизионные люки для не твёрдых поверхностей	29
Серия Visedge	30-32
Серия Visedge DS	33
Серия Visedge VR	34
Инструкция по монтажу	35
Специальные заказы	36
Описание выбранных реализованных проектов	37-38

О фирме FF Systembau

Фирма FF Systembau является одним из ведущих производителей ревизионных люков. Исходя из 10-летнего опыта работы в области жилищного и промышленного строительства было в 2003 году принято решение полностью специализироваться на производство ревизионных люков в стены и потолки.

В 2010 году FF Systembau наладило тесное сотрудничество с фирмой Howe Green, которая принадлежит к самым престижным производителям напольных ревизионных люков. В настоящее время FF Systembau предоставляет своим покупателям полный ассортимент изделий для перекрытия ревизионных проемов в потолках, стенах и полах.

Напольные ревизионные люки Howe Green

Напольные ревизионные люки Howe Green изготовлены из алюминия или нержавеющей стали и благодаря их высокому качеству марка Howe Green стала всемирно известной, с высокой репутацией. Напольные ревизионные люки изготавливаются по стандартным размерам а также по специальным заказам, до максимально возможных размеров, в зависимости от модели ревизионного люка. Ревизионные люки представляют практичное решение обеспечения доступа к сетям, при относительно низких затратах. Напольные ревизионные люки подходят для интерьера и экстерьера, не исключая аэропорты, фабрики, больницы, гостиницы, административные здания, железнодорожные станции, школы, торговые центры, университеты, стадионы, плавательные бассейны, склады, станции метро, подъезды, исторические здания, площади и.т.д.

Почему ревизионные люки Howe Green?

Професиональные знания

Профессиональные знания в области производства напольных ревизионных люков зиждутся на практических навыках работы с террасной плиткой. Эти практические знания дали возможность сотрудникам фирмы понять ограничения с которыми встречаются архитекторы, дизайнеры и специалисты во время строительства. Ревизионные люки Howe Green были спроектированы с целью предоставить клиентам иновативное, практическое решение их ежедневных проблем.

Заказчики нуждаются в простом и недорогом доступе к сетям, который красиво выглядит, соответствует санитарным нормам и правилам безопасности и был изготовлен с учётом охраны окружающей среды.

В Howe Green специалисты, выполняющие все Ваши требования.

Качество

Качество продукции заложено в самом сердце производственного процесса фирмы Howe Green. Оно достигается благодаря использованию лучших материалов, инвестициям в оборудование, систематическому контролю и совершенствованию производственного процесса, менеджменту качества и тщательному тестированию. Большинство разработок новых продуктов Howe Green вызвано потребностями наших заказчиков. Скрупулезное отношение к производству по заказу обеспечивает изготовление заказа в соответствии с Вашей спецификацией, без временной задержки и доплаты.

Высокое качество в фирме Howe Green нечто само собой разумеющееся.

Забота о клиентах

Иновации в дизайне, качество продукции, техническая поддержка и забота о клиентах являются важнейшими элементами пакета услуг фирмы Howe Green. Своей направленностью на обеспечение гибкости в ключевых областях и руководствуясь девизом„мы способны сделать всё“ мы обеспечиваем удовлетворение специфических запросов индивидуальных заказчиков. Хорошие отношения очень важны для нас и доверие является основой каждого отношения. Заказчики Howe Green знают, что нам можно доверять, что на нас можно положиться при поставке товара, что мы реагируем на их запросы и предлагаем услуги максимально адаптированные к их потребностям.

В фирме Howe Green заботятся прежде всего о вас.

Ценности

Фирма Howe Green семейное предприятие и была построена на традиционных ценностях - достоинстве, уважении, доверии и честности. Эти ценности создают основы для всей деятельности, осуществляемой в рамках фирмы. Наш коллектив и сеть поставщиков уважаемые и почитаемые люди, мы работаем сообща для обеспечения лучших изделий и услуг, предоставляемых ежедневно нашим заказчикам.

Получайте удовольствие от партнерских отношений с фирмой Howe Green, они созданы на уважении, доверии и честности.

Окружающая среда

Мы обязались выполнять требования норм окружающей среды и мы стремимся к тому, чтобы материалы, которые мы используем в производстве, имели наименьшее влияние на окружающую среду. Мы в курсе достижений и тенденций зелёного строительства и реконструкций. Эти знания мы используем при решении проблем энергетической эффективности и надежности уже на этапе разработки дизайна продукта.

У фирмы Howe Green активный подход к экологическим вопросам.

Напольные ревизионные люки – обзор

Тип люка	Обычные напольные покрытия	Нагрузка	Глубина	Варианты	Мин. размер	Макс. размер
Серия 2500 Нержавеющий люк	Массивные полы, Тяжёлый ламинат, Деревянные полы и твердые ламинатные полы для тяжёлых условий эксплуатации.	Легкая нагрузка, пешеходы, тележки	25 мм	Самостоятельный люк	150 x 150 мм	900 x 900 мм
Серия 3500 Алюминиевый люк	Всё виды твёрдых полов: керамические плитки, мрамор, бетон, террасные плитки, ламинат, паркет.	Лёгкая нагрузка, пешеходы, тележки	35 мм	Самостоятельный люк Люк для фальшполов	100 x 100 мм 100 мм расстояние	250 x 250 мм 200 мм расстояние, разная длина
Серия 5000 Алюминиевый люк	Всё виды твёрдых полов: керамические плитки, мрамор, бетон, террасные плитки, ламинат, паркет.	Лёгкая нагрузка, пешеходы, тележки	50 мм	Самостоятельный люк Люк для фальшполов Многостворчатый люк	150 x 150 мм 100 мм расстояние По потребности	750 x 750 мм 600 мм расстояние, разная длина По потребности
Серия 5000 Нержавеющий люк	Всё виды твёрдых полов: керамические плитки, мрамор, бетон, террасные плитки, ламинат, паркет.	Лёгкая нагрузка, пешеходы, тележки	50 мм	Самостоятельный люк Люк для фальшполов Многостворчатый люк	150 x 150 мм 100 мм расстояние По потребности	750 x 750 мм 600 мм расстояние, разная длина По потребности
Серия 7500 Алюминиевый люк	Всё виды твёрдых полов: керамические плитки, мрамор, бетон, террасные плитки, ламинат, паркет.	Средняя нагрузка до 5 тонн	75 мм	Самостоятельный люк Люк для фальшполов Многостворчатый люк	150 x 150 мм 100 мм расстояние По потребности	900 x 900 мм 900 мм расстояние, разная длина По потребности
Серия 7500 Нержавеющий люк	Всё виды твёрдых полов: керамические плитки, мрамор, бетон, террасные плитки, ламинат, паркет.	Средняя нагрузка до 5 тонн	75 мм	Самостоятельный люк Люк для фальшполов Многостворчатый люк	150 x 150 мм 100 мм расстояние По потребности	900 x 900 мм 900 мм расстояние, разная длина По потребности
Серия HSE 75 Алюминиевый люк с распашной дверцей	Всё виды твёрдых полов: керамические плитки, мрамор, бетон, террасные плитки, ламинат, паркет.	Средняя нагрузка до 5 тонн	75 мм	Самостоятельный люк Люк для фальшполов	550 x 550 мм 550 мм расстояние	1000 x 1000 мм 1000 мм расстояние
Серия HSE 75 Нержавеющий люк с распашной дверцей	Всё виды твёрдых полов: керамические плитки, мрамор, бетон, террасные плитки, ламинат, паркет.	Средняя нагрузка до 5 тонн	75 мм	Самостоятельный люк Люк для фальшполов	550 x 550 мм 550 мм расстояние	1000 x 1000 мм 1000 мм расстояние
Серия 1050 Нержавеющий люк	Всё виды твёрдых полов: тротуарная плитка, гранит, бетон.	Тяжелая нагрузка до 6,5 тонн	105 мм	Самостоятельный люк Люк для фальшполов Многостворчатый люк	150 x 150 мм 150 мм расстояние По потребности	900x 900 мм 900 мм расстояние По потребности

Тип люка	Обычные напольные покрытия	Нагрузка	Глубина	Варианты	Мин. размер	Макс. размер
Серия 5 Bar Алюминиевые напольные листы	Всё виды твёрдых полов: керамические плитки, мрамор, бетон, террасные плитки, ламинат, паркет.	Легкая нагрузка, пешеходы, тележки	50 мм	Самостоятельный люк Люк для фальшполов	150 x 150 мм 150 мм расстояние	1000x 1000 мм 1000 мм расстояние, разная длина
Серия Visedge Алюминиевый люк	Всё виды эластичных напольных покрытий: винил, линолеум, резина, некоторые ковры.	Легкая нагрузка, пешеходы, тележки	50 мм	Самостоятельный люк Люк для фальшполов Многостворчатый люк	150 x 150 мм 150 мм расстояние По потребности	1000x 1200 мм 1000 мм расстояние, разная длина По потребности
Серия Visedge DS Алюминиевые переходные планки	Подходит для таких типов, как винил, линолеум , твердое напольное покрытие. Планка со свариваемыми кромками из ПВХ для декоративного оформления швов, переходов двух разных поверхностей, напр. пола из винила и террасной плитки на одном уровне.	Легкая нагрузка, пешеходы, тележки		Поставляется в упаковке по 5 штук	Длина 2 метра	
Серия Visedge VR Алюминиевые переходные планки	Подходит для таких типов как винил, линолеум , твердый пол в виде керамической плитки.	Легкая нагрузка, пешеходы, тележки		Поставляется в упаковке по 5 штук	Длина 2 метра	

Напольные ревизионные люки для твердых поверхностей

2500 | 3500 | 5000 | 7500 | Цветная кромка | 1050 | HSE75 | 5 Bar

Каждый вид твёрдого напольного покрытия может быть приспособлен k нашему ассортименту напольных ревизионных люков, в том числе керамические плитки, мрамор, террасные плитки, ламинат, паркет и также тротуарных плиток как гранит, бетон.

Свойства и преимущества

Материалы

Большинство ассортимента напольных ревизионных люков для твёрдых напольных покрытий может быть изготовленно из алюминия, или нержавеющей стали, значит вы можете выбрать такой материал, который лучше всего подходит для вашего проекта.

Расположение

Для обеспечения общей универсальности наших напольных ревизионных люков, они могут устанавливаться самостоятельно, в сплошной полосе, как люки для фальшполов, или на больших поверхностях, как многостворчатые ревизионные люки.

Размеры

Напольные ревизионные люки производятся по заказу, по Вашей точной спецификации, в диапазоне между указанными максимальными и минимальными размерами. Наши инвестиции в оборудование и оснащение дают возможность осуществлять заказы, без временной задержки и доплаты.

Качество

Каждая деталь наших напольных ревизионных люков была разработана и изготовлена с упором на качество.

Ревизионые люки изготовлены с высокой точностью для предотвращения повреждения.

Открывающие части прикреплены к внутреней раме.

Нержавеющие предохранительные винты позволяют безопасную ходьбу в обуви на шпильке.

Уплотнение стыка верхнего края створки алюминиевых ревизионных люков предотвращает от проникновения грязи, щебени, строительного раствора, шлифовальной пыли.

Основная плита и рама изотовлены из нержавеющей стали, устойчивой к коррозии. В том случае, если вы хотите использовать ревизионные люки в среде с возможным наличием коррозии, как бассейны, плавательные бассейны, свяжитесь с нашим техническим отделом.

Монтаж

Быстрый и простой монтаж обеспечивает минимальное вмешательство в существующие конструкции.К изделиям всегда прилагается полное руководство по монтажу. В случае необходимости возможен монтаж квалифицированным специалистом.

Простой доступ

Напольные ревизионные люки фирмы Howe Green обеспечивают простой доступ к сетям под полом с помощью подьемных ключей. Профили ревизионных люков конические, для легкого вынимания и правильной укладки.

Допустимая нагрузка

Разную допустимую нагрузку, от легкой, и средней, до нагрузки до 6,5 тонн, обеспечивает ассортимент продуктов напольных ревизионных люков фирмы Howe Green, в любой точке мира.

Огнестойкость

Весь ассортимент напольных ревизионных люков относится к классу с пределом огнестойкости 180 минут.

Вес

В случае более частой манипуляции, нельзя недооценивать вес ревизионного люка. Во всех случаях необходимо руководствоваться Указаниями по работе с тяжелыми грузами от 1992 года, которые являются неотъемлемой частью Европейской инструкции № 90/269/EEC. Если вес ревизионного люка больше, лучше использовать гидравлический домкрат, или как альтернативу наши ревизионные люки HSE 75. В серии HSE 75 подвесные ревизионные люки с газовыми пружинами, специально разработанные для мест, которые нуждаются в частом доступе, или там, где простая манипуляция невозможна.

Дополнительные компоненты ревизионных люков.

С целью комплектации напольных ревизионных люков по вашим требованиям, мы предлагаем дополнительные компоненты:

Двойное уплотнение серии 5000, 7500, 1050 и HSE 75 обеспечивает более высокий уровень безопасности и гигиеничности.

Латунные, нержавеющие, или видимые ПВХ кромки в алюминиевых сериях 5000 и 7500 придают изделиям более эстетичный вид.

В серии HSE 75 возможно расцепление дверцы снизу.

Нержавеющие прикрывающие ревизионные люки

напольные прикрывающие ревизионные люки, для прохода людей

Типичное напольное покрытие

Все виды твердых деревянных полов.

Применение

Исключительно для прохода людей (в том числе ручных тележек, грузовых платформенных тележек, тележек для мусора, и т.д.)

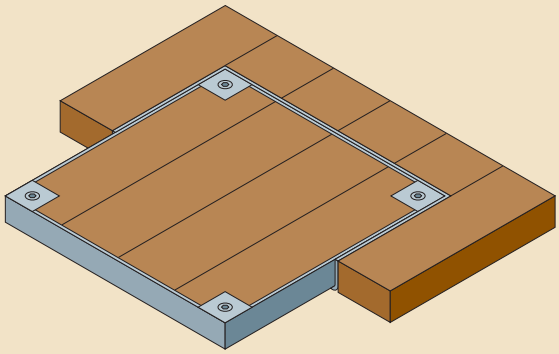

Прочные/твердые, деревянные, разборные полы

Самостоятельный люк

Зоны прохода людей

Поперечный разрез изображающий балочные полы. (масштаб 1:2)

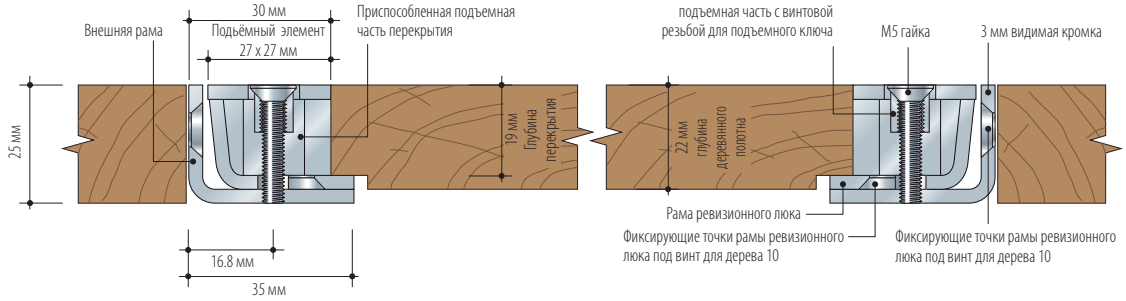

Типичная спецификация серии 2500

Утопленные напольные ревизионные люки простые / для фальшполов* и ревизионные люки серии 2500 производятся из нержавеющей стали и они закреплены нержавеющими предохранительными винтами. Общая внешняя рама..... † мм x ..... † мм. Ревизионные люки поставляются в комплекте с ..... † наборами универсальных, подъемных / фиксирующих ключей. Все ревизионные люки производятся и поставляются фирмой Howe Green Ltd, March Lane, Ware, Hertfordshire, SG12 9QQ, United Kingdom и установлены с соблюдением указаний на строительной площадке.

* Удалить ненужное. † Внести нужный номер и количество.

Размер

Общий размер рамы = светлый проем + 70 мм, напр. 250 x 250 мм светлый проем = 320 x 320 мм общий размер рамы.

Смотри руководство по установке на странице 28.

Макс./мин. размер

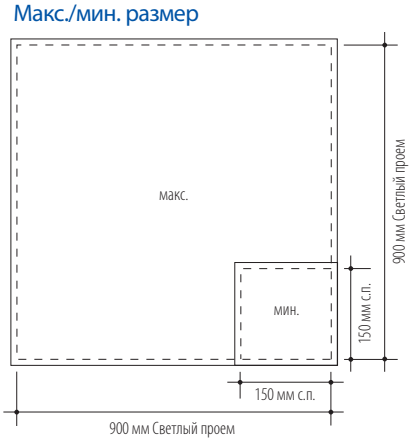

Серия 3500

Алюминиевые ревизионные самостоятельные люки / люки для фальшполов

напольные ревизионные люки, для прохода людей

Типичное напольное покрытие

Керамические плитки, мрамор, терразная плитка, бетон, ламинат, дерево и другие твердые полы.

Применение

Исключительно для прохода людей (в том числе ручных тележек, грузовых платформенных тележек, тележек для мусора, и т.д.)

Варианты

Закрыты и заперты.

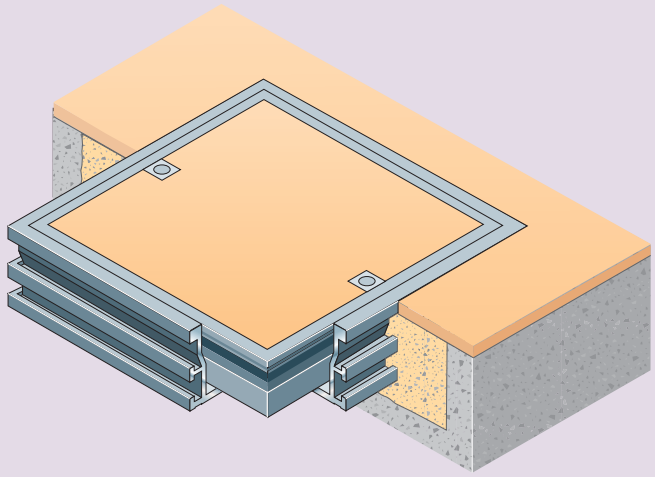

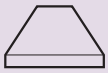

Твердые напольные покрытия

Ревизионные люки простые / для фальшполов

Для прохода людей

Поперечный разрез изображающий бетонные / твердые / и балочные полы (масштаб 1:2)

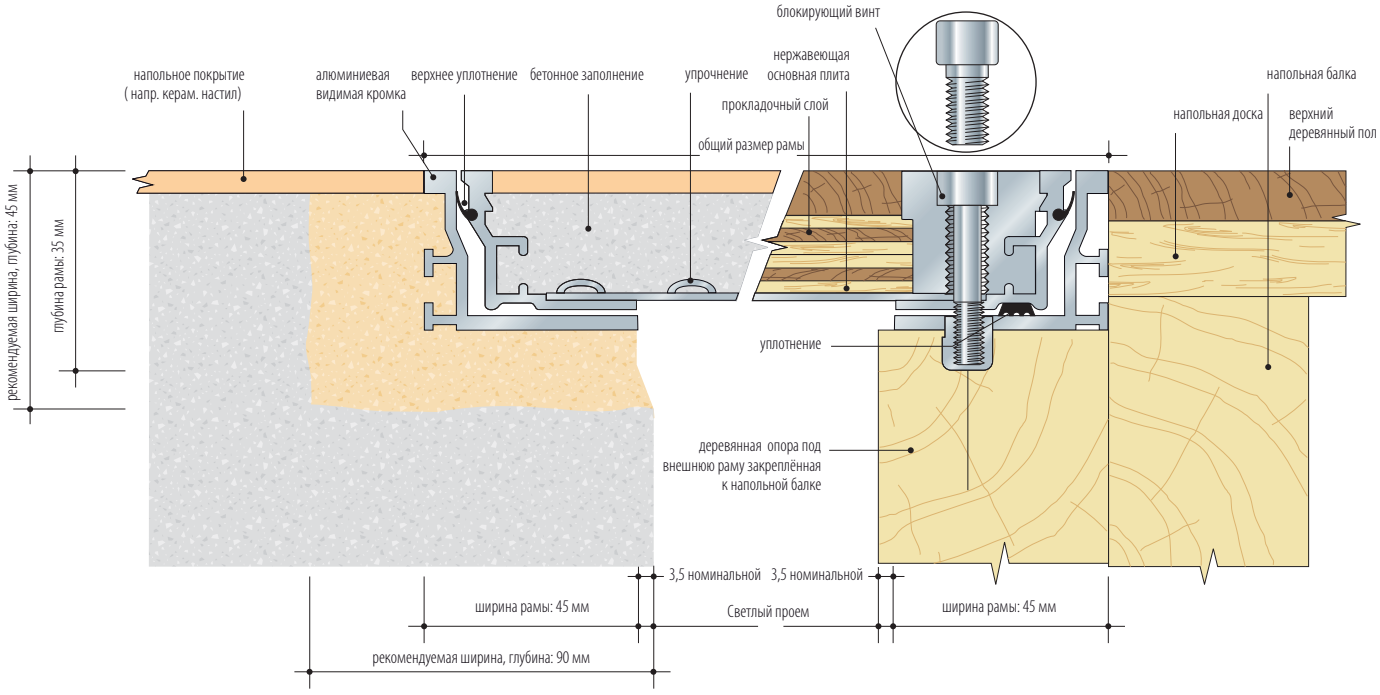

Типичная спецификация серии 3500

Утопленные напольные ревизионные люки простые / для фальшполов серии 3500 с алюминиевой окантовкой, уплотненные для предохранения от засорения, механически соединенные углы ревизионного люка, нержавеющая основная плита и рама, предохранительные винты с двойным уплотнением / вставные подъемные элементы *. Размеры указаны на контрактных чертежах но. .... †. Ревизионные люки поставляются в комплекте с .... наборами универсальных, подъемных / фиксирующих ключей. Все ревизионные люки производятся и поставляются фирмой Howe Green Ltd, March Lane, Ware, Hertfordshire, SG12 9QQ United Kingdom и установлены в соответствии с указаниями производителя и инструкциями на строительной площадке.

* Удалить ненужное. † Внести нужный номер и количество

Размер

Общий размер рамы = светлый проем + 97 мм, напр. 200 мм светлый проем = 297 мм общая ширина рамы.

Вес

Вес ревизионного люка с бетонным наполнением приблизительно 60 кг/м2.

Смотри инструкцию по монтажу на странице 28.

Макс./мин. Размер

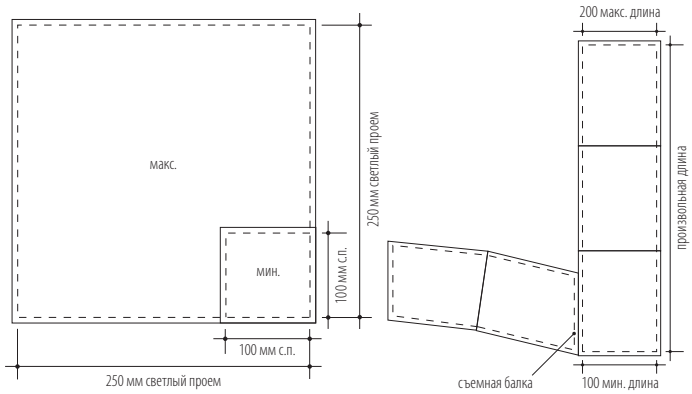

Серия 5000

Алюминиевый самостоятельный ревизионный люк

напольные ревизионные люки, для прохода людей

Типичное напольное покрытие

Керамические плитки, мрамор, терразная плитка, бетон, ламинат, дерево и другие твердые полы.

Применение

Исключительно для прохода людей (в том числе ручных тележек, грузовых платформенных тележек, тележек для мусора, и т.д.)

Варианты

Ревизионные люки этой серии можно заказать с алюминиевой, латунной , или высоко устойчивой цветной кромкой из ПВХ. Возможен заказ ревизионных люков с двумя уплотнениями. Возможна поставка ревизионных люков с огнестойкостью 60 мин. в соответствии с BS 476: часть 20" от 1987 года, информируйтесь о надлежащем протоколе об испытании.

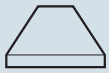

Твердые напольные покрытия

Самостоятельный ревизионный люк

Для прохода людей

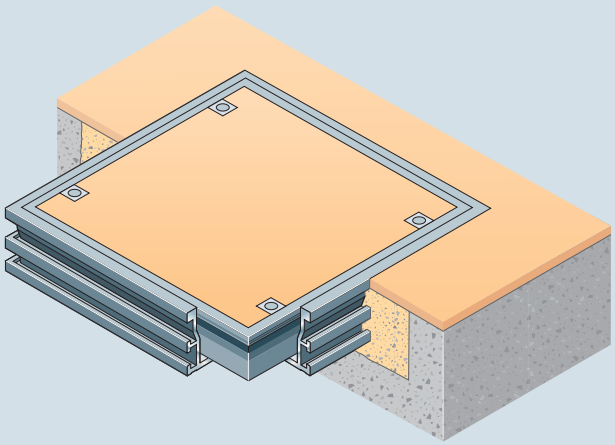

Поперечный разрез изображающий бетонные / твердые / и балочные полы.(масштаб 1:2)

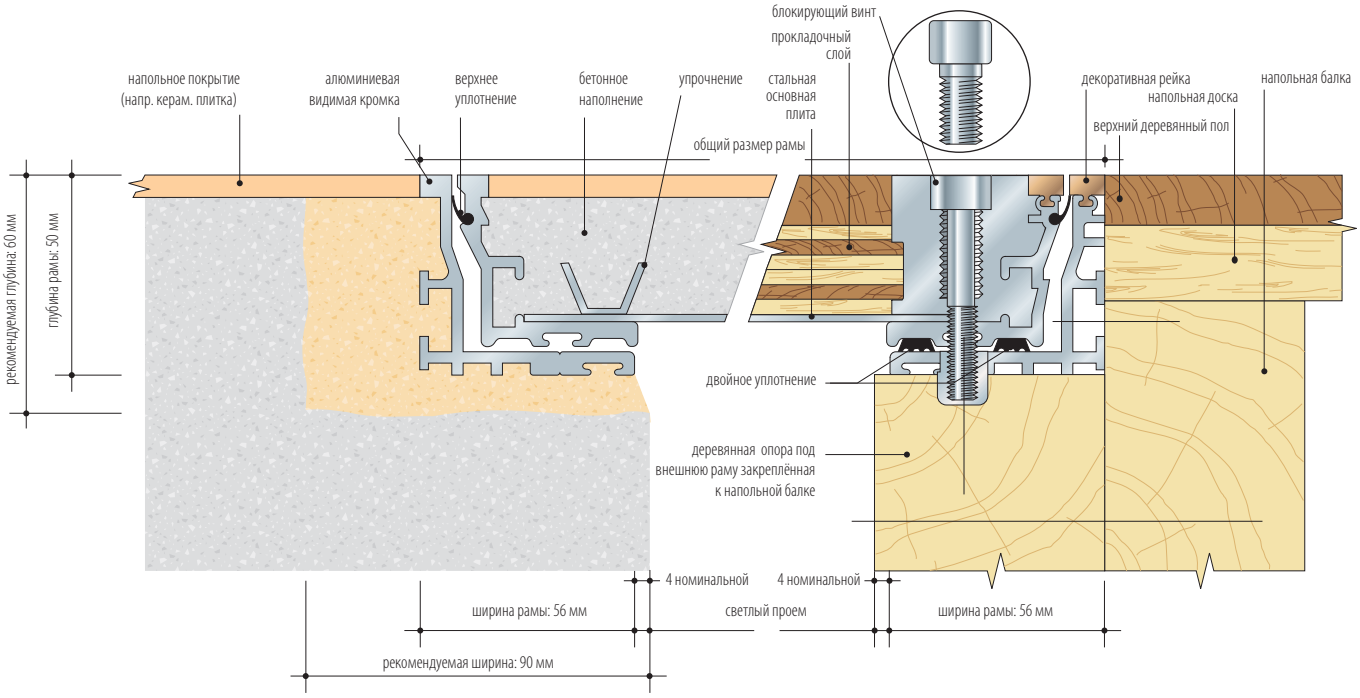

Типичная спецификация серии 5000

Утопленные напольные ревизионные люки простые / для фальшполов / многостворчатые * серии 5000 с огнестойкостью 60 мин. по стандарту BS 476: часть 20" от 1987 г., жёстко прикреплённая алюминиевая / латунная / ПВХ цветная кромка*, верхнее уплотнение для предохранения от засорения, механически соединенные углы ревизионного люка, нержавеющая основная плита и рама, предохранительные винты с двойным уплотнением / вставные подъемные элементы *. Размеры указаны на контрактных чертежах №. .... †. Ревизионные люки поставляются в комплекте с .... наборами универсальных, подъемных / фиксирующих ключей. Все ревизионные люки производятся и поставляются фирмой Howe Green Ltd, March Lane, Ware, Hertfordshire, SG12 9QQ United Kingdom и установлены в соответствии с указаниями производителя и инструкциями на строительной площадке.

* Удалить, чтобы удалить † Вставьте соответствующие номера и количество

Размер

Общий размер рамы = светлый проем + 120 мм, напр. 600 x 600 мм светлый проем = 720 x 720 мм общий размер рамы.

Вес

Вес ревизионного люка с бетонным наполнением приблизительно 90 кг/м2.

Смотри инструкцию по монтажу на странице 28.

Макс. / мин. размер

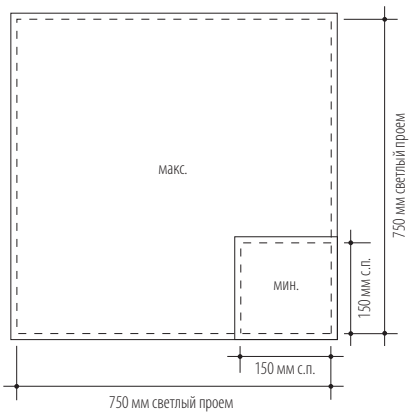

Серия 5000

Алюминиевый люк для фальшполов

напольные ревизионные люки, для прохода людей

Стандартная обработка пола

Керамические плитки, мрамор, терразная плитка, бетон, ламинат, дерево и другие твердые полы.

Применение

Исключительно для прохода людей (в том числе ручных тележек, грузовых платформенных тележек, тележек для мусора, и т.д.)

Варианты

Ревизионные люки этой серии можно заказать с алюминиевой, латунной, или высоко устойчивой цветной кромкой из ПВХ. Двойное уплотнение.

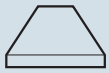

Твердые напольные покрытия

Люк для фальшполов

Для прохода людей

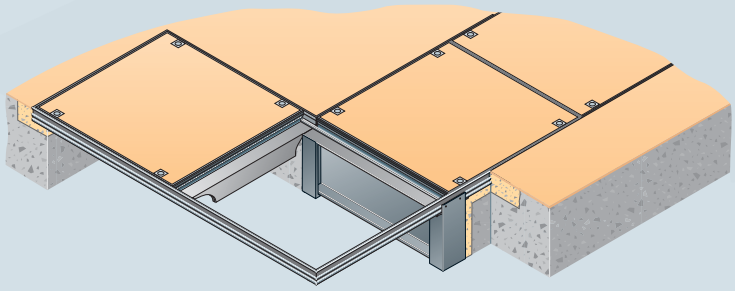

Поперечный разрез изображающий анкерное крепление и детальный чертеж закрывания / открывания люка (масштаб 1:2)

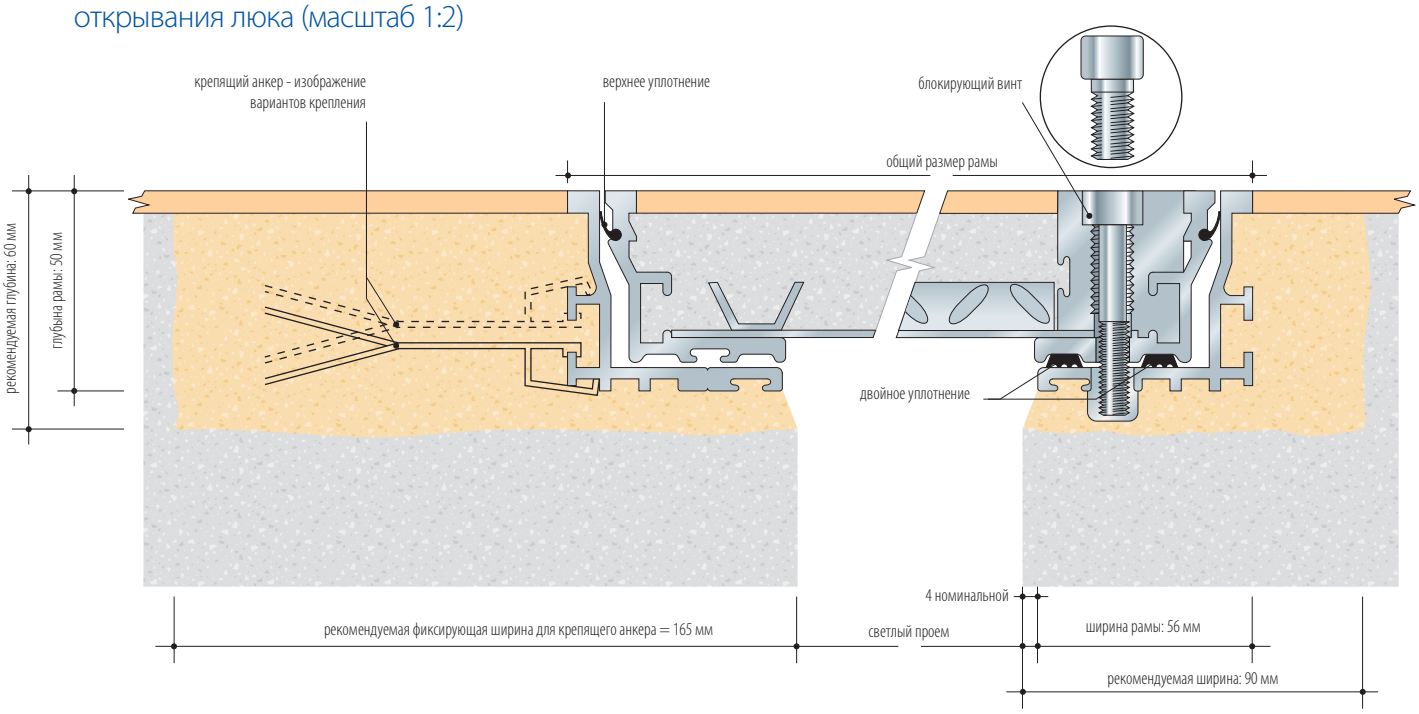

Размер

Общий размер рамы = светлый проем + 120 мм, напр. 600 x 900 мм светлый проем = 720 x 1020 мм общий размер рамы.

Вес

Вес ревизионного люка с бетонным наполнением приблизительно 90 кг/м2.

Смотри инструкцию по монтажу на странице 28.

Типичная схема

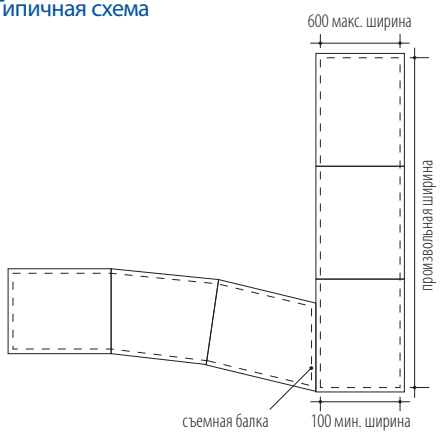

Серия 5000

Алюминиевый многостворчатый ревизионный люк

напольные ревизионные люки, для прохода людей

Типичное напольное покрытие

Керамические плитки, мрамор, терраснаяплитка, бетон, ламинат, дерево и другие твердые полы.

Применение

Исключительно для прохода людей (в том числе ручных тележек, грузовых платформенных тележек, тележек для мусора, и т.д.)

Варианты

Ревизионные люки этой серии можно заказать с алюминиевой, латунной , или высокоустойчивой цветной кромкой из ПВХ. Двойное уплотнение.

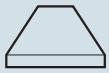

Твердые напольные покрытия

Многостворчатые ревизионные люки

Для прохода людей

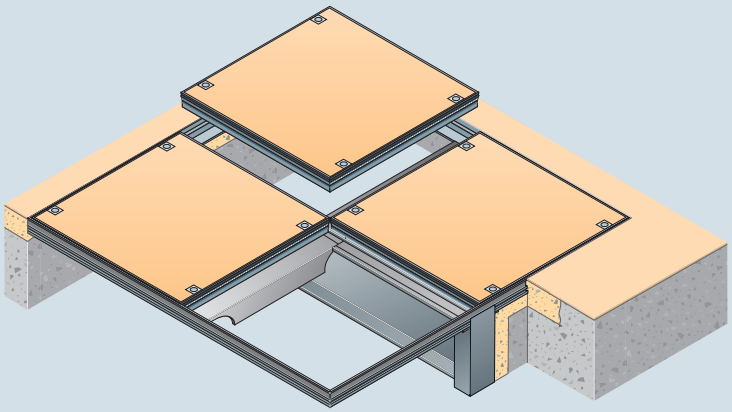

Поперечный разрез изображающий съемную опорную балку и поперечины (масштаб 1:5)

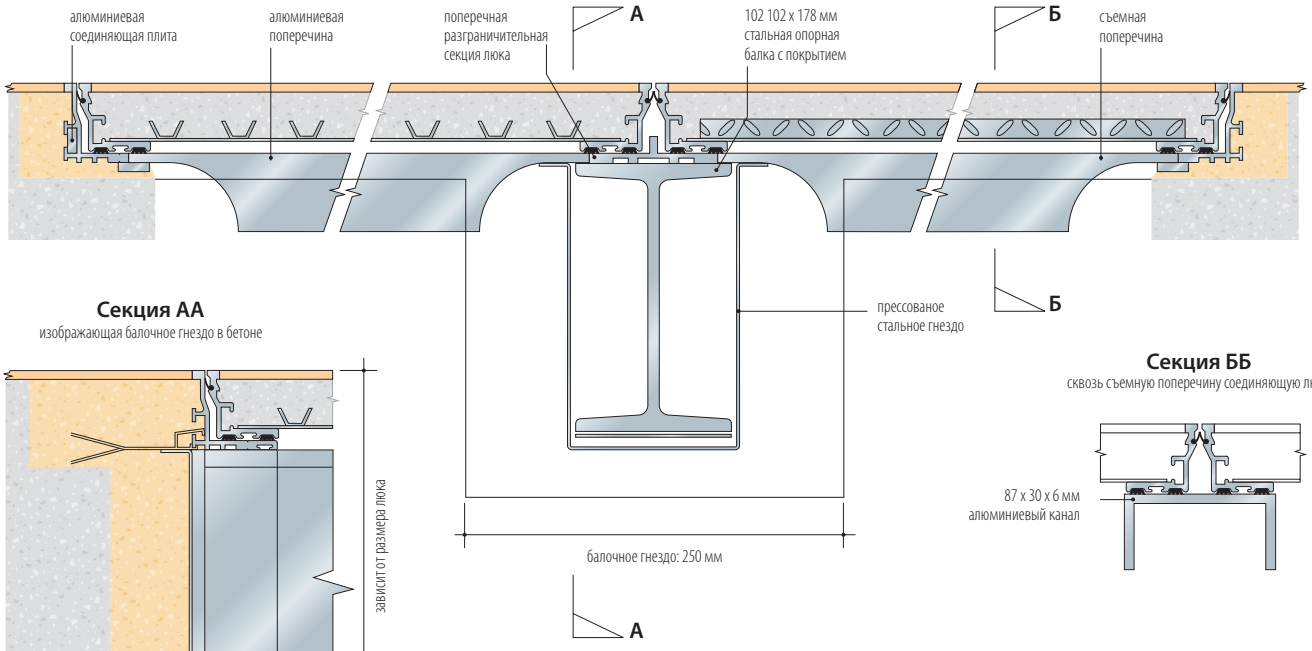

Секция АА

изображающая балочное гнездо в бетоне

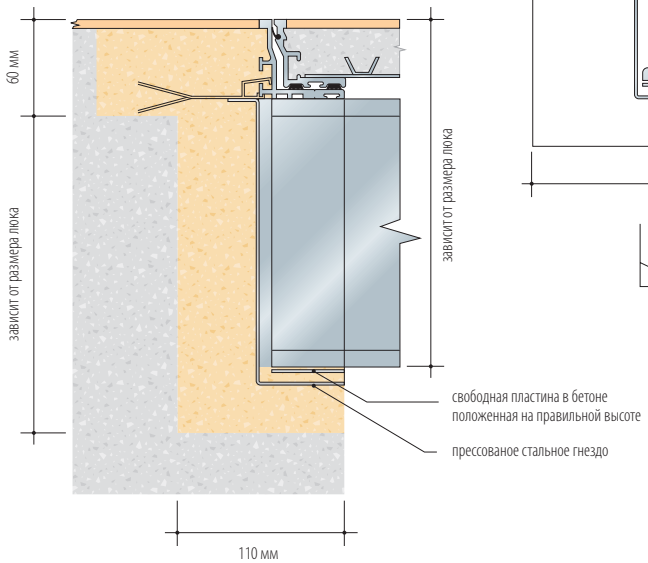

Секция ББ

сквозь съемную поперечину соединяющую люки

Размер

Учитывая потенциальную техническую сложность определения расположения ревизионных люков, фирма Howe Green рекомендует заблаговременную консультацию технического отдела для достижения оптимального и самого экономного расположения люков для данного проекта.

Вес

Вес ревизионного люка с бетонным наполнением приблизительно 90 кг/м2.

Смотри инструкцию по монтажу на странице 28.

Типичная схема

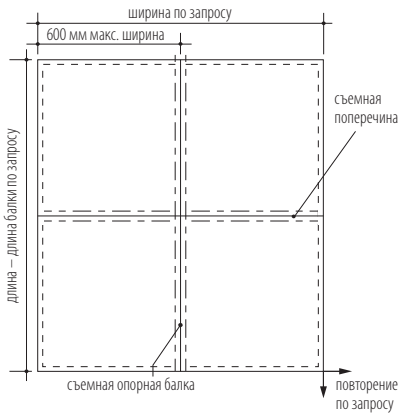

Серия 5000

Нержавеющий самостоятельный ревизионный люк

напольные ревизионные люки, для прохода людей

Типичное напольное покрытие

Керамические плитки, мрамор, терразная плитка, бетон, ламинат, дерево и другие твердые полы.

Применение

Исключительно для прохода людей (в том числе ручных тележек, грузовых платформенных тележек, тележек для мусора, и т.д.)

Варианты

Возможно заказать ревизионныие люки с двумя уплотнениями, с огнестойкостью 60 мин. в соответствии со стандартом BS 476: часть 20": от 1987 года, информируйтесь о надлежащем протоколе об испытании. Вставные подъемные элементы.

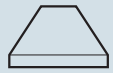

Твердые напольные покрытия

Самостоятельный ревизионный люк

Для прохода людей

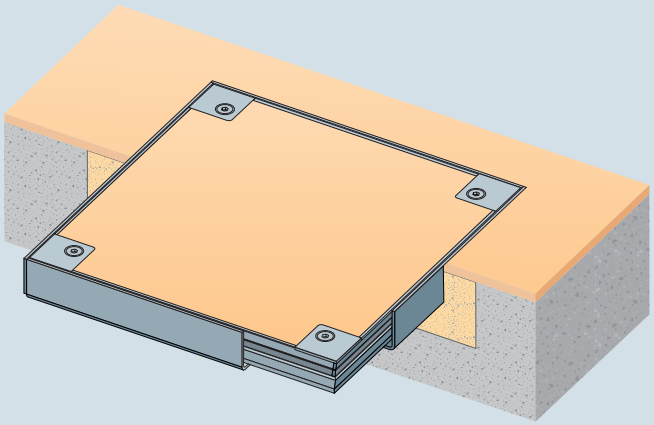

Поперечный разрез изображающий бетонные / твердые / и балочные полы (масштаб 1:2)

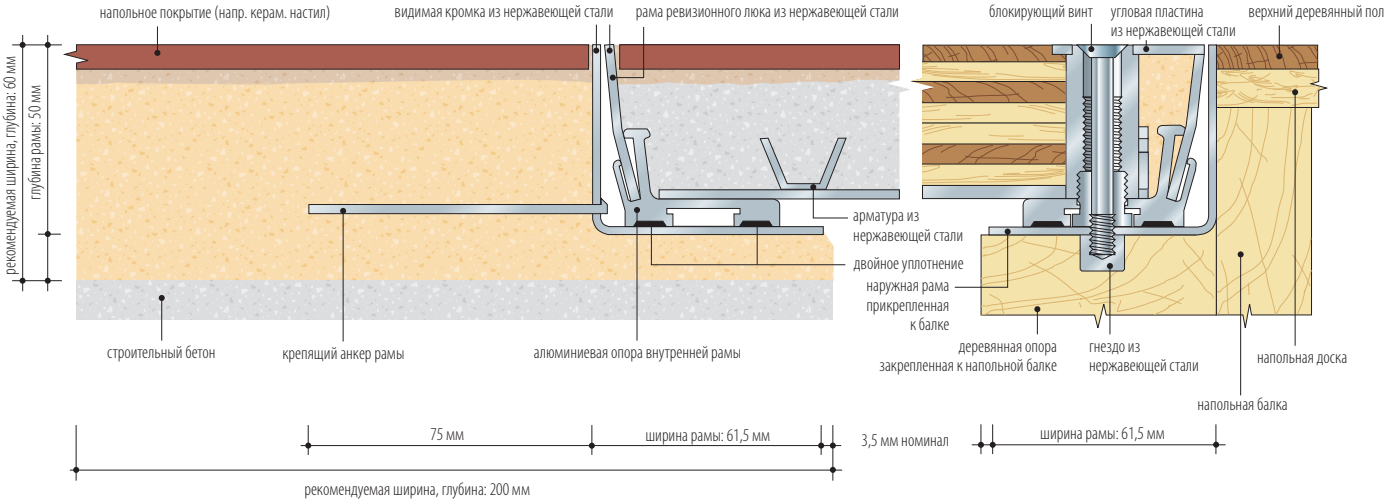

Типичная спецификация серии 5000

Утопленные напольные ревизионные люки простые / для фальшполов / многостворчатые * серии 5000 с огнестойкостью 60 мин. по стандарту BS 476: часть 20" от 1987 г., нержавеющая основная плита, рама и арматура, предохранительные винты с двойным уплотнением / вставные подъемные элементы *. Размеры указаны на контрактных чертежах №. .... †. Ревизионные люки поставляются в комплекте с .... наборами универсальных, подъемных / фиксирующих ключей. Все ревизионные люки производятся и поставляются фирмой Howe Green Ltd, March Lane, Ware, Hertfordshire, SG12 9QQ United Kingdom и установлены в соответствии с указаниями производителя и инструкциями на строительной площадке.

* Удалить, чтобы удалить † Вставьте соответствующие номера и количество

Размер

Общий размер рамы = светлый проем + 130 мм, напр. 600 x 900 мм светлый проем = 730 x 1030 мм общий размер рамы.

Вес

Вес ревизионного люка с бетонным наполнением приблизительно 90 кг/м2.

Смотри инструкцию по монтажу на странице 28.

Макс./ мин. размер

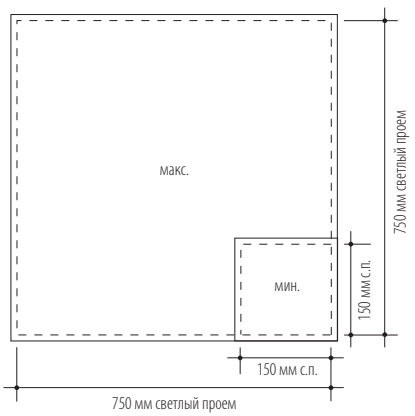

Нержавеющий люк для фальшполов

напольные ревизионные люки, для прохода людей

Типичное напольное покрытие

Керамические плитки, мрамор, терраснаяплитка, бетон, ламинат, дерево и другие твердые полы.

Применение

Исключительно для прохода людей (в том числе ручных тележек, грузовых платформенных тележек, тележек для мусора, и т.д.)

Вараинты

Возможно заказать ревизионные люки с двумя уплотнениями. Вставные подъемные элементы.

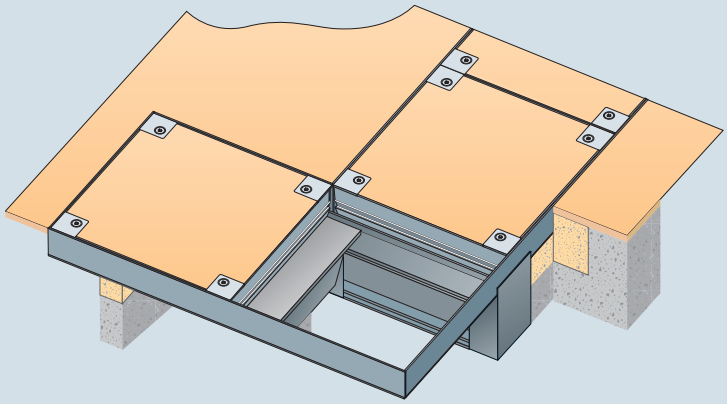

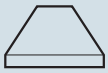

Твердые напольные покрытия

Люк для фальшполов

Для прохода людей

Поперечный разрез изображающий анкерное крепление и детальный чертеж закрывания / открывания люка (масштаб 1:2)

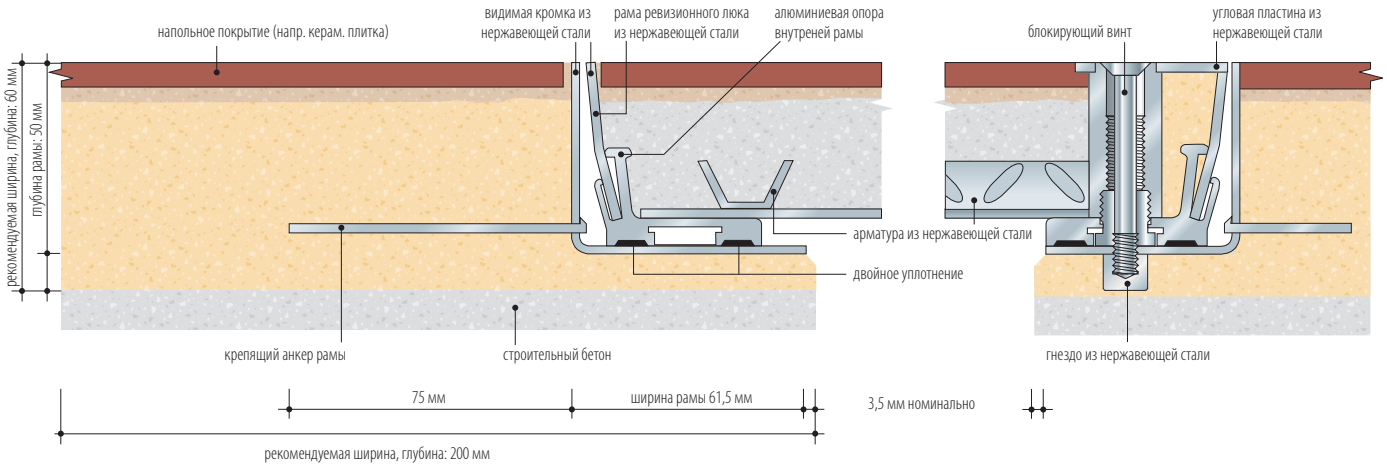

Размер

Общий размер рамы = светлый проем + 130 мм, напр. 550 мм светлый проем = 680 мм общая ширина рамы.

Вес

Вес ревизионного люка с бетонным наполнением приблизительно 90 кг/м2.

Смотри инструкцию по монтажу на странице 28.

Типичная схема

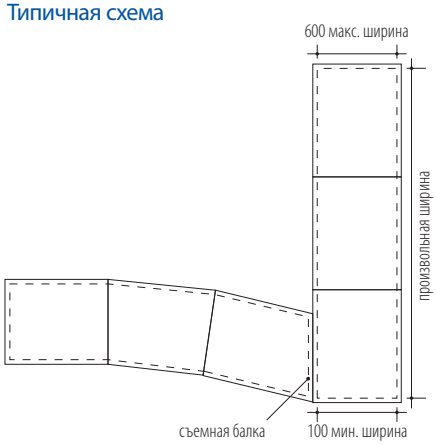

Серия 5000

Нержавеющий многостворчатый ревизионный люк

напольные ревизионные люки, для прохода людей

Типичное напольное покрытие

Керамические плитки, мрамор, терраснаяплитка, бетон, ламинат, дерево и другие твердые полы.

Применение

Исключительно для прохода людей (в том числе ручных тележек, грузовых платформенных тележек, тележек для мусора, и т.д.)

Варианты

Возможно заказать ревизионные люки с двумя уплотнениями. Вставные подъемные элементы.

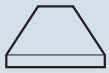

Твердые напольные покрытия

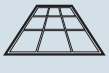

Многостворчатые ревизионные люки

Для прохода людей

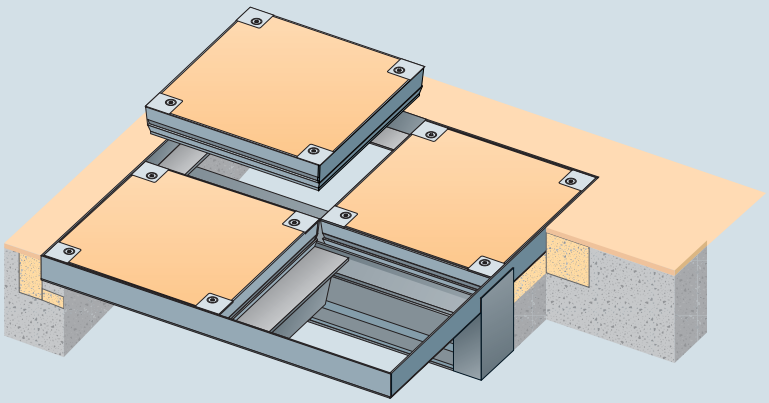

Поперечный разрез изображающий съемную опорную балку и поперечины (масштаб 1:5)

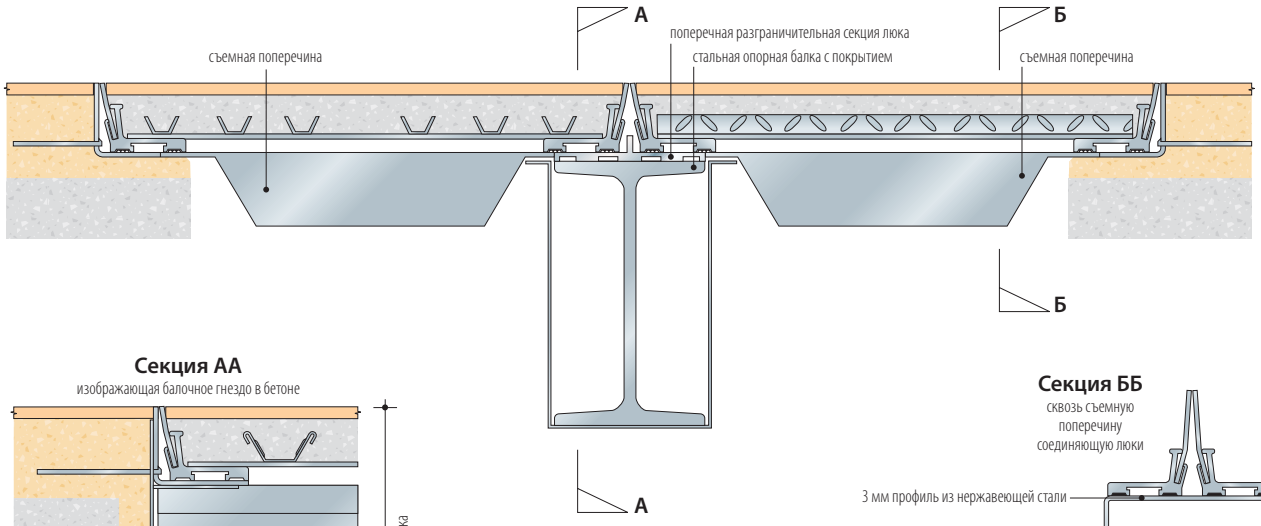

Секция АА

изображающая балочное гнездо в бетоне

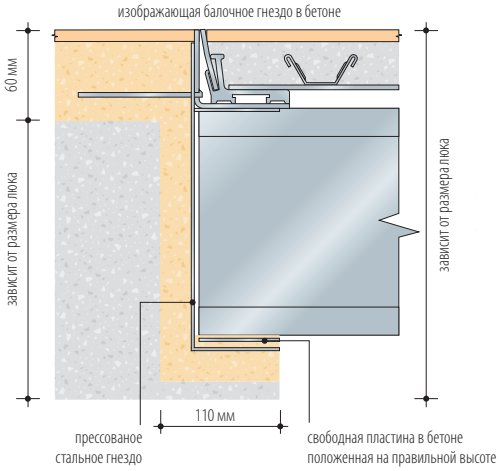

Секция ББ

сквозь съемную поперечину соединяющую люки

Размер

Учитывая потенциальную техническую сложность определения расположения ревизионных люков, фирма Howe Green рекомендует заблаговременную консультацию технического отдела для достижения оптимального и самого экономного расположения люков для данного проекта.

Вес

Вес ревизионного люка с бетонным наполнением приблизительно 90 кг/м2.

Смотри инструкцию по монтажу на странице 28.

Типичная схема

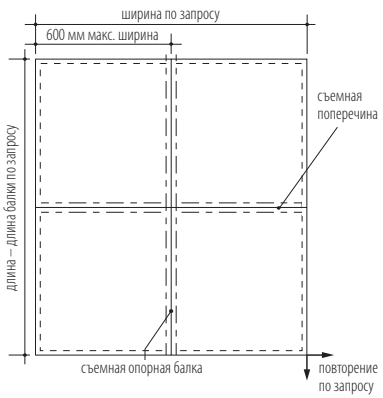

Алюминиевый самостоятельный ревизионный люк

напольные ревизионные люки для легковых и легких грузопассажирских автомобилей

Типичное напольное покрытие

Керамические плитки, мрамор, террасная плитка, бетон, ламинат, дерево и другие твердые полы.

Применение

Нагрузка на ось до 5 тонн (легковые и легкие грузопассажирские автомобили).

Варианты

Ревизионные люки этой серии можно заказать с алюминиевой, латунной, высокоустойчивой цветной кромкой из ПВХ (смотри веб-сайт). Возможен заказ ревизионных люков с двумя уплотнениями. Возможна поставка ревизионных люков с огнестойкостью 180 мин. в соответствии с BS 476: часть 20" от 1987 года, информируйтесь о надлежащем протоколе об испытании.

Твердые напольные покрытия

Самостоятельный ревизионный люк

Легковые и легкие грузопассажирские автомобили

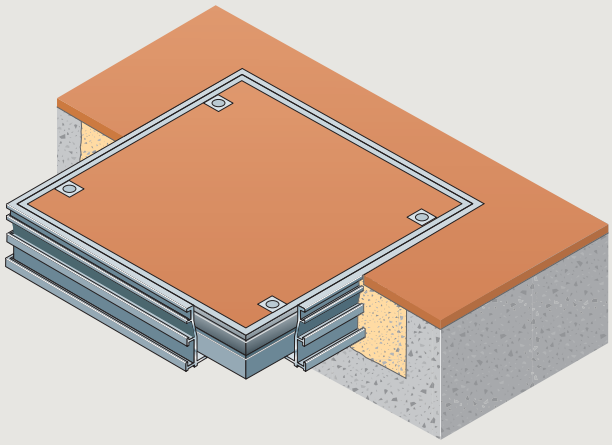

Поперечный разрез изображающий бетонные / твердые / и балочные полы (масштаб 1:2)

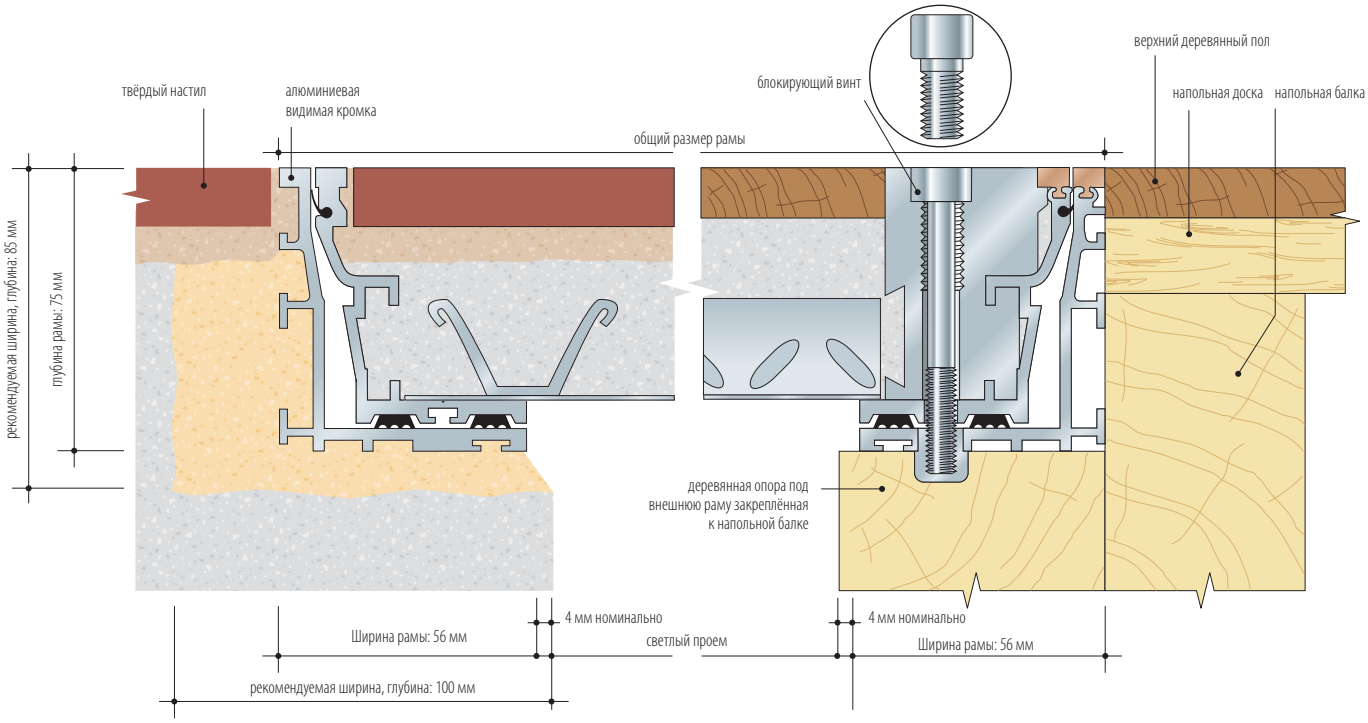

Типичная спецификация серии 7500

Утопленные напольные ревизионные люки простые / для фальшполов / многостворчатые * серии 7500 с огнестойкостью 180 мин. по стандарту BS 476: часть 20" от 1987 г., жёстко прикрепленная алюминиевая / латунная / ПВХ цветная кромка*, верхнее уплотнение для предохранения от засорения, механически соединенные углы ревизионного люка, нержавеющая основная плита и арматура, предохранительные винты с двойным уплотнением / вставные подъемные элементы *. Размеры указаны на контрактных чертежах №. .... †. Ревизионные люки поставляются в комплекте с .... наборами универсальных, подъемных / фиксирующих ключей. Все ревизионные люки производятся и поставляются фирмой Howe Green Ltd, March Lane, Ware, Hertfordshire, SG12 9QQ United Kingdom и установлены в соответствии с указаниями производителя и инструкциями на строительной площадке.

* Удалить ненужное. † Внести нужный номер и количество.

Размер

Общий размер рамы = светлый проем + 120 мм, напр. 600 x 900 мм светлый проем = 720 x 1020 мм общий размер рамы.

Примечание: Проезд грузовых механизмов с малыми колесами и твердыми шинами, как грузоподъёмные тележки и погрузчики, может лимитировать максимальные размеры люков. Как альтернатива могут быть использованы люки с большими размерами с ограничением нагрузок механизмов.

Вес

Вес ревизионного люка с бетонным наполнением приблизительно 155 кг/м2.

Смотри инструкцию по монтажу на странице 28.

Макс./мин. размер

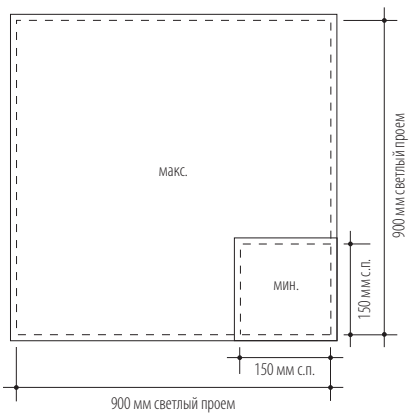

Алюминиевый люк для фальшполов

напольные ревизионные люки для легковых и легких грузопассажирских автомобилей

Типичное напольное покрытие

Керамические плитки, мрамор, террасная плитка, бетон, ламинат, дерево и другие твердые полы.

Применение

Нагрузка на ось до 3 тонн (легковые и лёгкие грузопассажирские автомобили).

Варианты

Ревизионные люки этой серии можно заказать с алюминиевой, латунной, или высоко устойчивой цветной кромкой из ПВХ (смотри веб-сайт). Возможен заказ ревизионных люков с двумя уплотнениями, с огнестойкостью 120 мин. в соответствии с BS 476: часть 20" от 1987 года, информируйтесь о надлежащем протоколе об испытании.

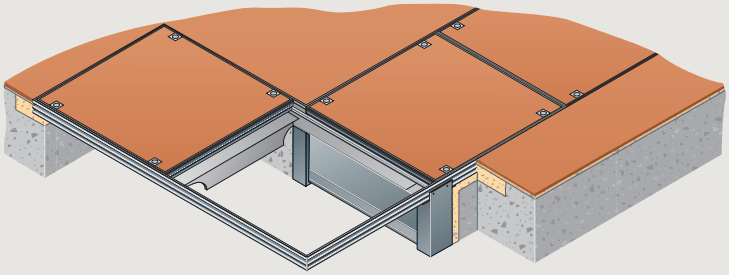

Твердые напольные покрытия

Люк для фальшполов

Легковые и легкие грузопассажирские автомобили

Поперечный разрез изображающий анкерное крепление и детальный чертеж закрывания / открывания люка (масштаб 1:2)

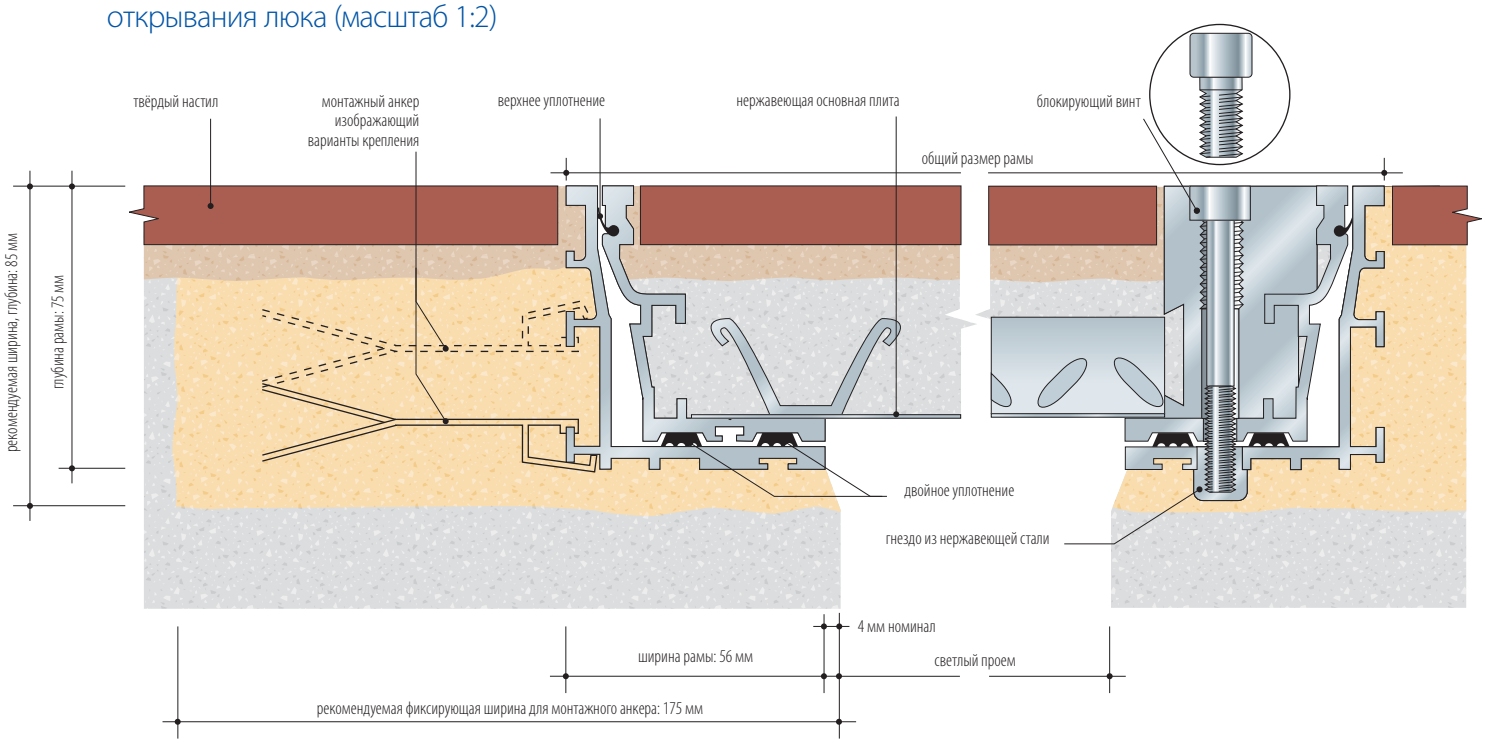

Размер

Общий размер рамы = светлый проем + 120 мм, напр 550 мм светлый проем = 670 мм общая ширина рамы.

Вес

Вес ревизионного люка с бетонным наполнением приблизительно 155 кг/м2.

Смотри инструкцию по монтажу на странице 28.

Типичная схема

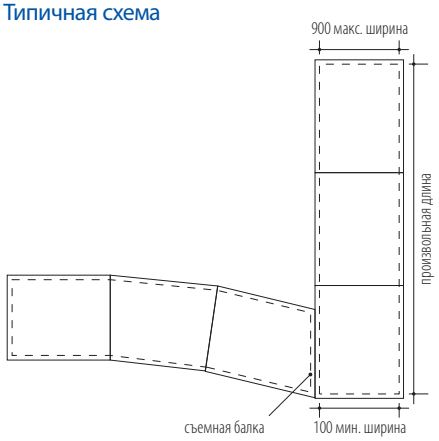

Серия 7500

Алюминиевый многостворчатый ревизионный люк

напольные ревизионные люки для легковых и легких грузопассажирских автомобилей

Типичное напольное покрытие

Керамические плитки, мрамор, террасная плитка, бетон, ламинат, дерево и другие твердые полы.

Применение

Нагрузка на ось до 3 тонн (легковые и легкие грузопассажирские автомобили).

Варианты

Ревизионные люки этой серии можно заказать с алюминиевой, латунной , или высоко устойчивой цветной кромкой из ПВХ (смотри веб-сайт). Возможен заказ ревизионных люков с двумя уплотнениями. Возможна поставка ревизионных люков с огнестойкостью 120 мин. в соответствии с BS 476: часть 20" от 1987 года, информируйтесь о надлежащем протоколе об испытании.

Твердые напольные покрытия

Многостворчатые ревизионные люки

Легковые машини и лёгкие грузопассажирские автомобили

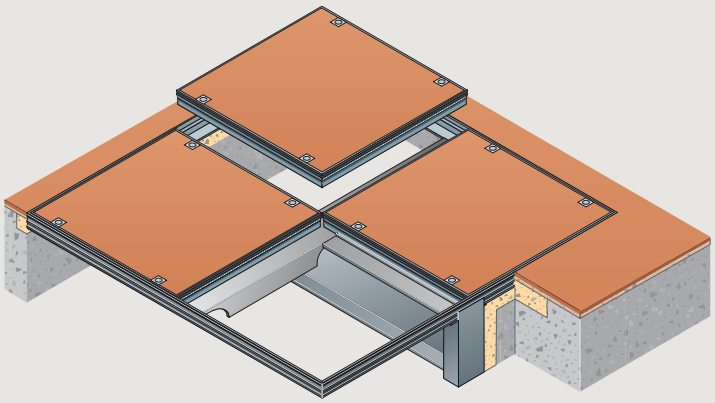

Поперечный разрез изображающий съемную опорную балку и поперечины (масштаб 1:5)

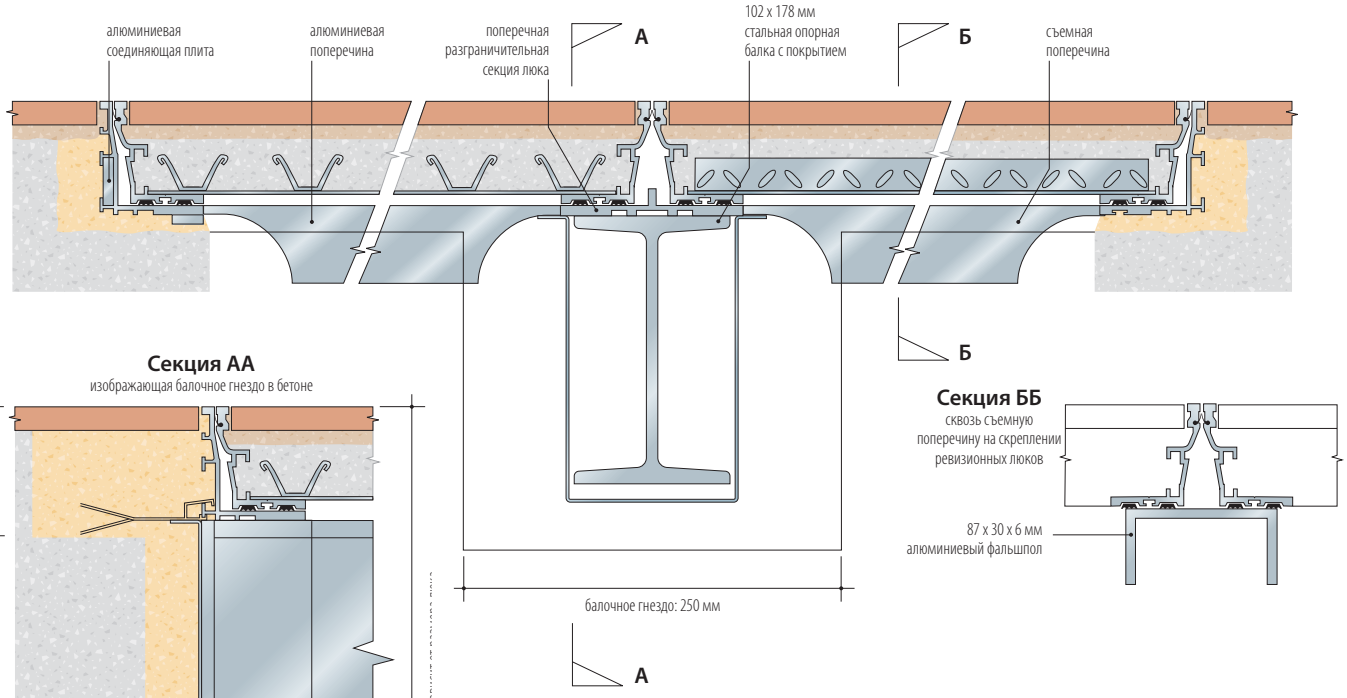

Секция АА

изображающая балочное гнездо в бетоне

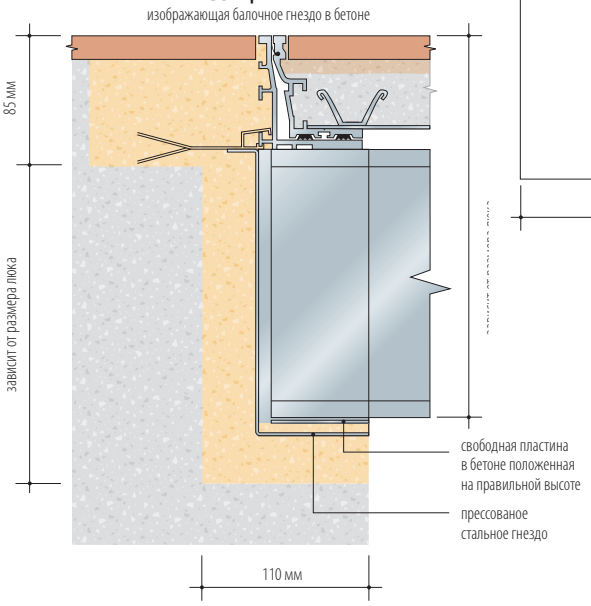

Секция ББ

сквозь съемную поперечину на скреплении ревизионных люков

Размер

Учитывая потенциальную техническую сложность определения расположения ревизионных люков, фирма Howe Green рекомендует заблаговременную консультацию технического отдела для достижения оптимального и самого экономного расположения люков для данного проекта.

Вес

Вес ревизионного люка с бетонным наполнением приблизительно 155 кг/м2.

Смотри инструкцию по монтажу на странице 28.

Типичная схема

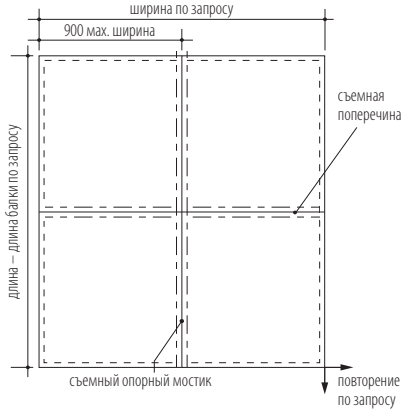

Серия 7500

Нержавеющий самостоятельный ревизионный люк

напольные ревизионные люки для легковых и легких грузопассажирских автомобилей

Типичное напольное покрытие

Керамические плитки, мрамор, террасная плитка, бетон, ламинат, дерево и другие твердые полы.

Применение

Нагрузка на ось до 5 тон (легковые и легкие грузопассажирские автомобили).

Варианты

Возможно заказать ревизионныие люки с двумя уплотнениями, с огнестойкостью 180 мин. в соответствии со стандартом BS 476: часть 20": от 1987 года, информируйтесь о надлежащем протоколе об испытании. Вставные подъемные элементы.

Твердые напольные покрытия

Самостоятельный ревизионный люк

Легковые и легкие грузопассажирские автомобили

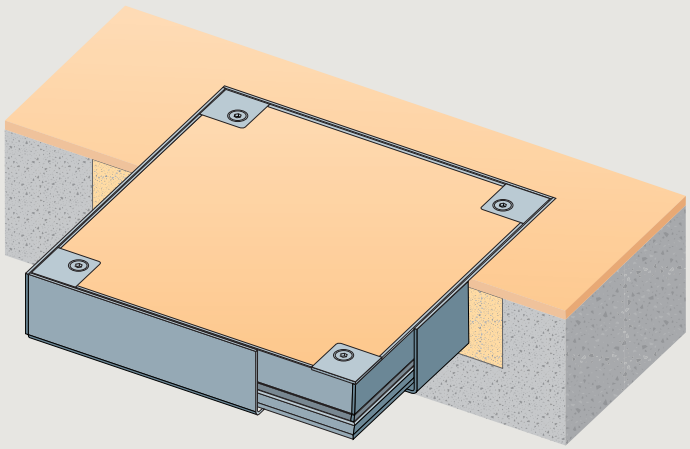

Поперечный разрез изображающий бетонные / твердые / и балочные полы (масштаб 1:2)

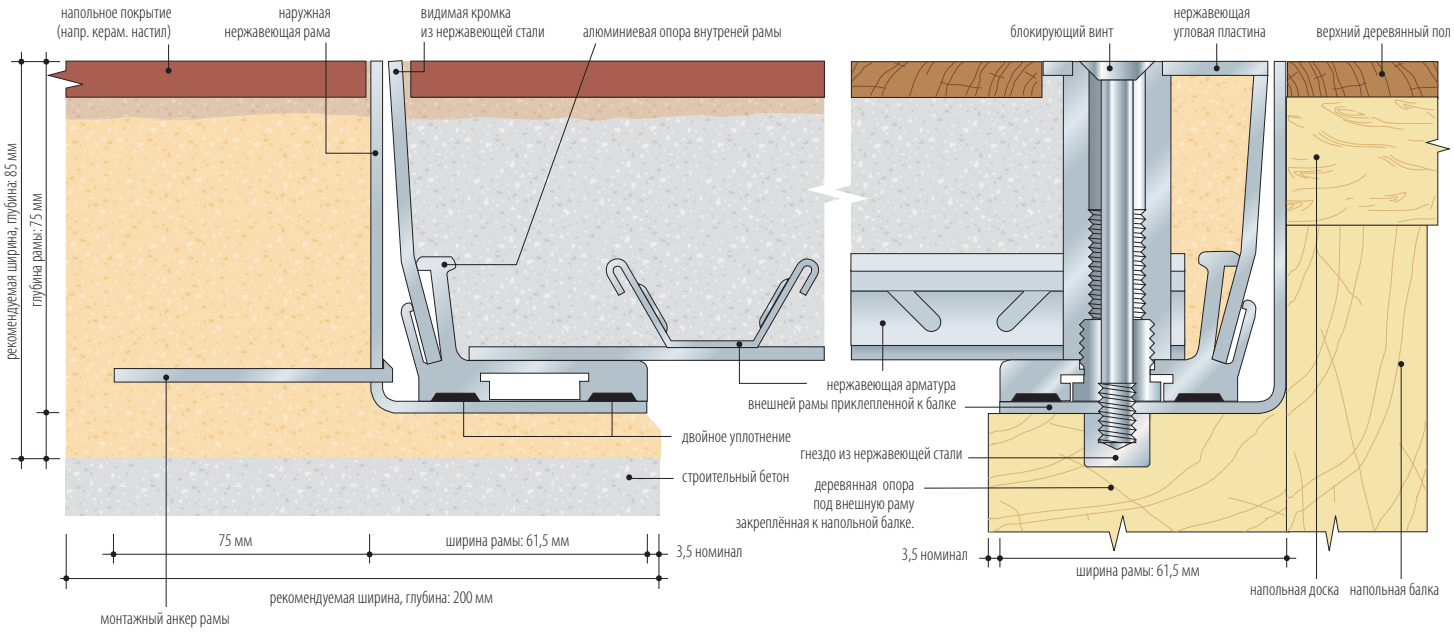

Типичная спецификация серии 7500

Утопленные напольные ревизионные люки простые / для фальшполов / многостворчатые * серии 7500 с огнестойкостью 180 мин. по стандарту BS 476: часть 20" от 1987 г., нержавеющая основная плита и арматура, предохранительные винты с двойным уплотнением / вставные подъемные элементы *. Размеры указаны на контрактных чертежах №. .... †. Ревизионные люки поставляются в комплекте с .... наборами универсальных, подъемных / фиксирующих ключей. Все ревизионные люки производятся и поставляются фирмой Howe Green Ltd, March Lane, Ware, Hertfordshire, SG12 9QQ United Kingdom и установлены в соответствии с указаниями производителя и инструкциями на строительной площадке.

* Удалить ненужное. † Внести нужный номер и количество.

Размер

Общий размер рамы = светлое отверстие + 130 мм, напр. 600 x 900 мм светлое отверстие = 730 x 1030 мм общая рама.

Примечание: Проезд грузовых механизмов с малыми колесами и твердыми шинами, как грузоподъемные тележки и погрузчики, может лимитировать максимальные размеры люков. Как альтернатива могут быть использованы люки с большими размерами с ограничением нагрузок механизмов.

Вес

Вес ревизионного люка с бетонным наполнением приблизительно 155 кг/м2.

Смотри инструкцию по монтажу на странице 28.

Макс./мин. размер

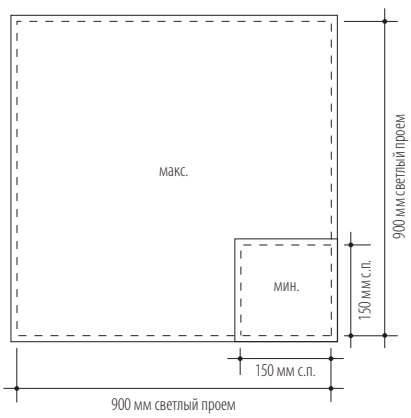

Нержавеющий люк для фальшполов

напольные ревизионные люки для легковых и легких грузопассажирских автомобилей

Типичное напольное покрытие

Керамические плитки, мрамор, террасная плитка, бетон, ламинат, дерево и другие твердые полы.

Применение

Нагрузка на ось до 3 тонн (легковые и легкие грузопассажирские автомобили).

Варианты

Возможно заказать ревизионныие люки и с двумя уплотнениями, с огнестойкостью 120 мин. в соответствии с BS 476: часть 20" от 1987 года, информируйтесь о надлежащем протоколе об испытании. Вставные подъемные элементы.

Твердые напольные покрытия

Люк для фальшполов

Легковые и легкие грузопассажирские автомобили

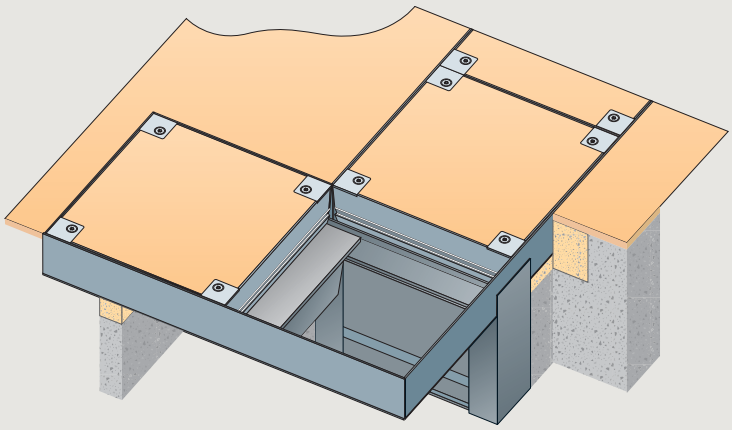

Поперечный разрез изображающий анкерное крепление и детальный чертеж закрывания / открывания люка (масштаб 1:2)

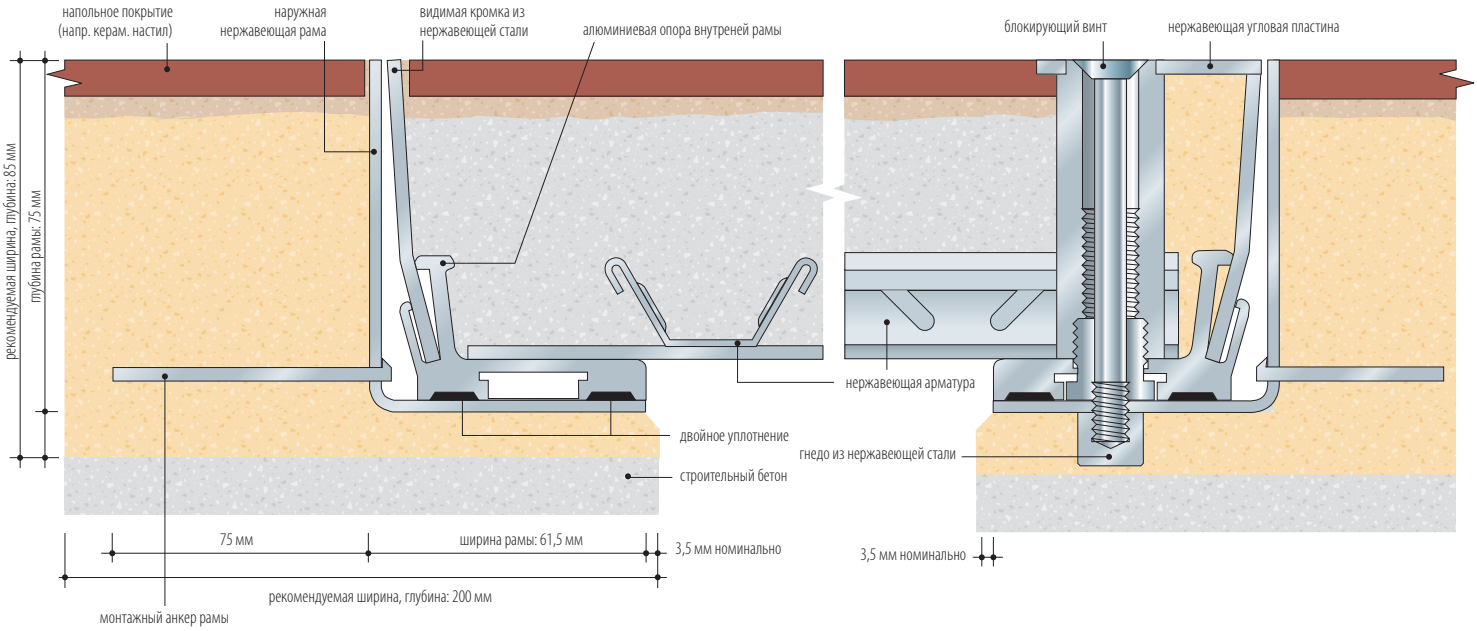

Размер

Общий размер рамы = светлый проем + 130 мм, напр. 550 мм светлый проем = 680 мм общая ширина рамы.

Вес

Вес ревизионного люка с бетонным наполнением приблизительно 155 кг/м2.

Смотри инструкцию по монтажу на странице 28.

Типичная схема

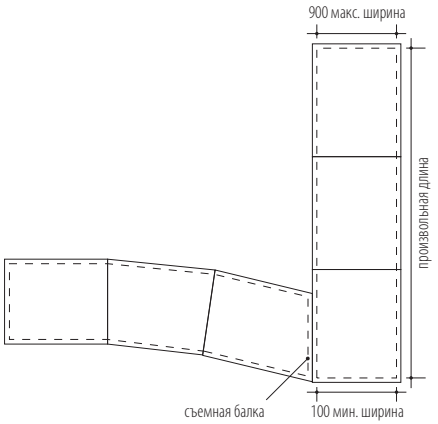

Нержавеющий многостворчатый ревизионный люк

напольные ревизионные люки для легковых и легких грузопассажирских автомобилей

Типичное напольное покрытие

Керамические плитки, мрамор, терраская плитка, бетон, ламинат, дерево и другие твердые полы.

Применение

Нагрузка на ось до 3 тон (легковые и легкие грузопассажирские автомобили).

Варианты

Возможно заказать ревизионныие люки и с двумя уплотнениями, с огнестойкостью 120 мин. в соответствии с BS 476: часть 20" от 1987 года, информируйтесь о надлежащем протоколе об испытании. Вставные подъемные элементы.

Твердые напольные покрытия

Многостворчатые ревизионные люки

Легковые машини и лёгкие грузопассажирские автомобили

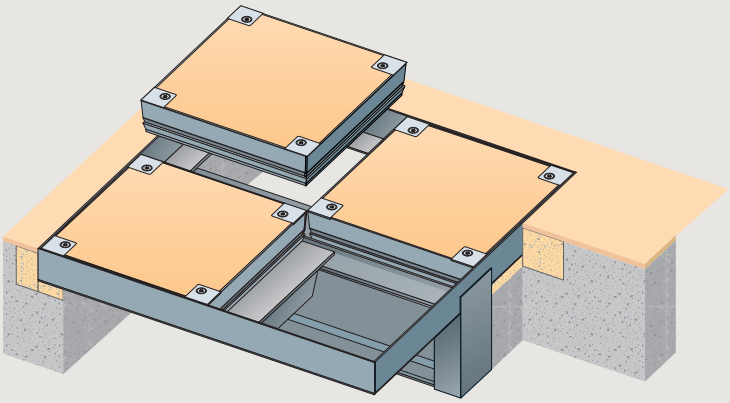

Поперечный разрез изображающий съемную опорную балку и поперечину (масштаб 1:5)

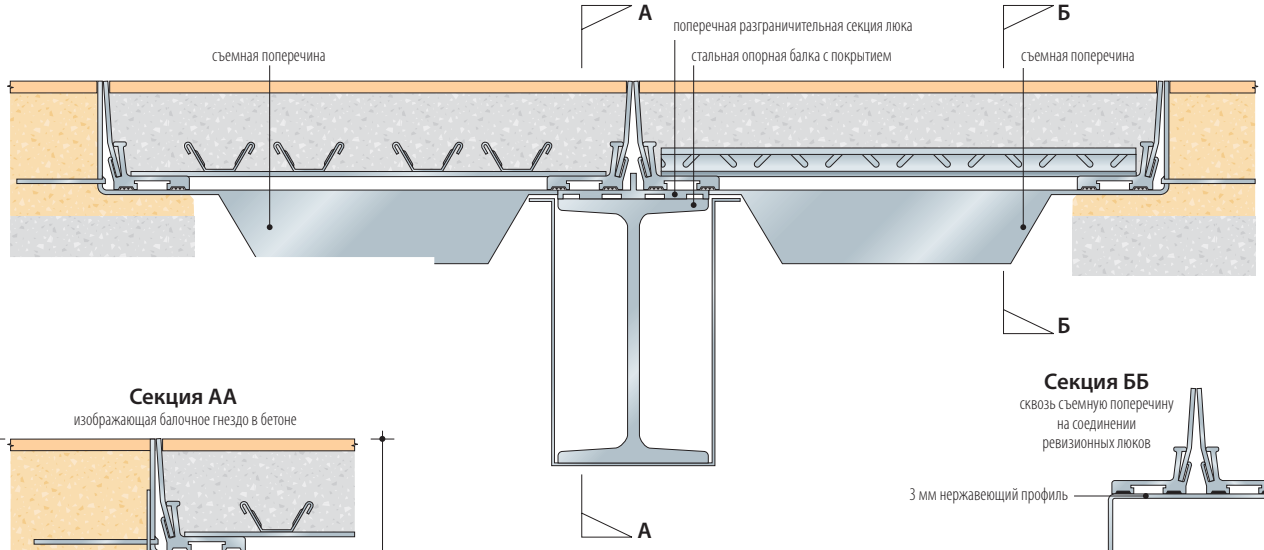

Секция АА

изображающая балочное гнездо в бетоне

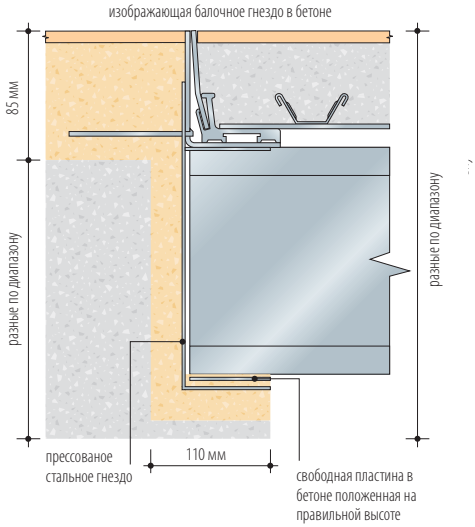

Секция ББ

сквозь съемную поперечину на соединении ревизионных люков

Размер

Учитывая потенциальную техническую сложность определения расположения ревизионных люков, фирма Howe Green рекомендует заблаговременную консультацию технического отдела для достижения оптимального и самого экономного расположения люков для данного проекта.

Вес

Вес ревизионного люка с бетонным наполнением приблизительно 155 кг/м2.

Смотри инструкцию по монтажу на странице 28.

Max./мин. размер

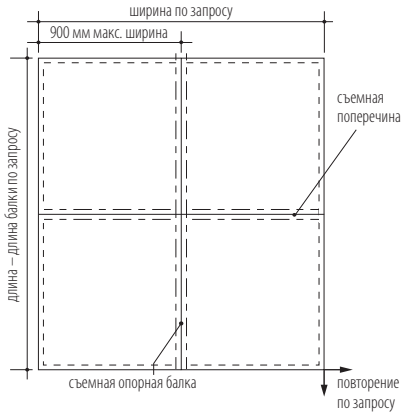

Цветная кромка

различающая видимая кромка из ПВХ, подходящая для пола

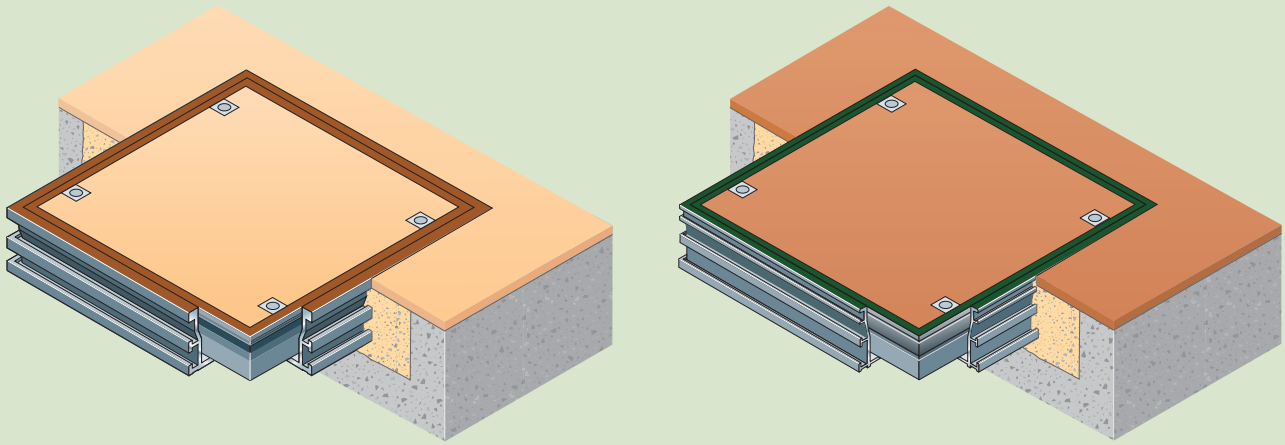

Различающая видимая кромка из ПВХ, подходящая для пола обеспечивает более высокий эстетический уровень.

Цветная кромка доступна в следующих цветах:

чёрный	
Зелёный	
Белый	
Сланцево-серый	
Коричнево-красный	
Песчанистый	

Нержавеющий самостоятельный ревизионный люк

Типичное напольное покрытие

Тротуарная плитка, в том числе гранит (гранитная брусчатка) и бетон.

Применение

Нагрузка на ось до 6,5 тонн.

Варианты

Возможно заказать ревизионныие люки с двумя уплотнениями, с огнестойкостью 180 мин. в соответствии со стандартом BS 476: часть 20": от 1987 года, информируйтесь о надлежащем протоколе об испытании. Вставные подъемные элементы.

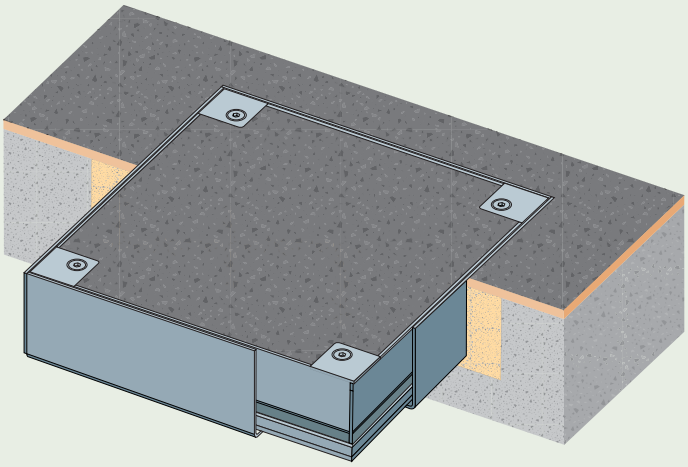

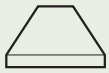

Твердые напольные покрытия

Самостоятельный ревизионный люк

Легковые и легкие грузопассажирские автомобили

Поперечный разрез изображающий бетонные полы

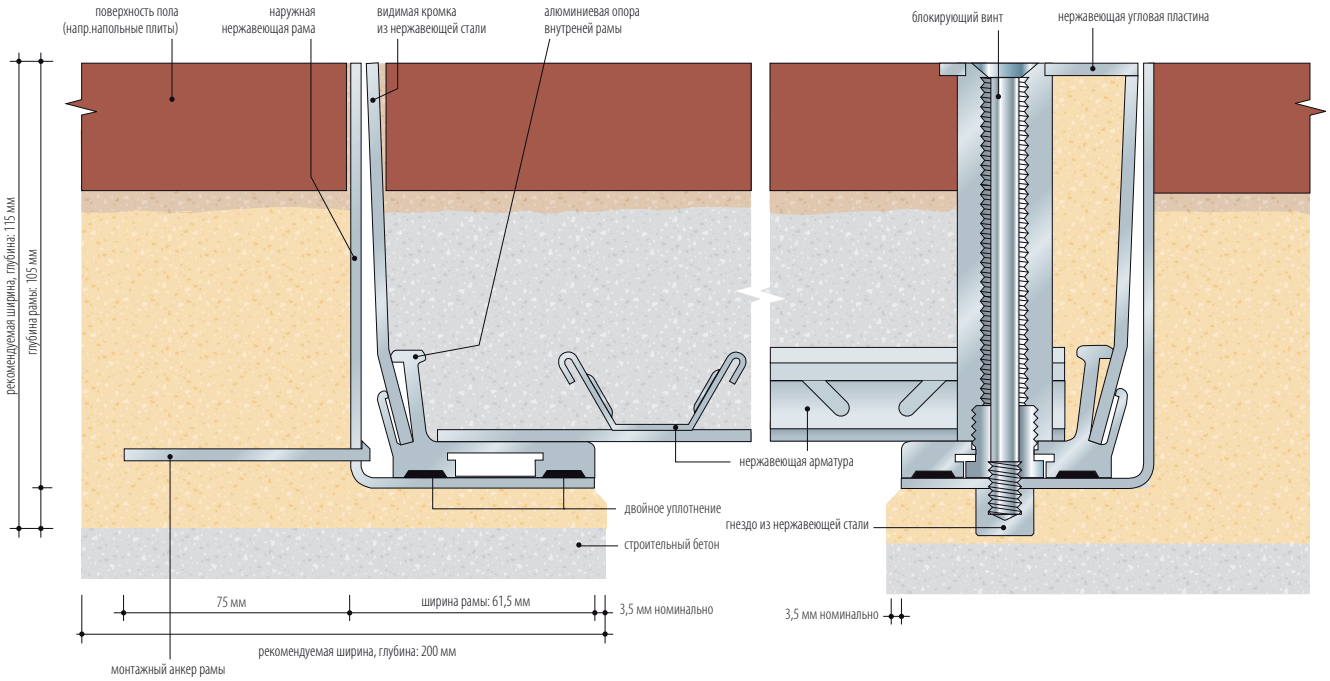

Типичная спецификация серии 1050

Утопленные напольные ревизионные люки простые / для фальшполов / многостворчатые * серии 1050, нержавеющая основная плита и арматура, предохранительные винты с двойным уплотнением / вставные подъемные элементы *. Размеры указаны на контрактных чертежах №. .... †. Ревизионные люки поставляются в комплекте с .... наборами универсальных, подъемных / фиксирующих ключей. Все ревизионные люки производятся и поставляются фирмой Howe Green Ltd, March Lane, Ware, Hertfordshire, SG12 9QQ United Kingdom и установлены в соответствии с указаниями производителя и инструкциями на строительной площадке.

* Удалить ненужное. † Внести нужный номер и количество.

Размер

Общий размер рамы = светлое отверстие + 130 мм, напр. 600 x 900 мм светлый проем = 730 x 1030 мм общая ширина рамы.

Вес

Вес ревизионного люка с бетонным наполнением приблизительно 220 кг/м2.

Смотри инструкцию по монтажу на странице 28.

Max./мин. размер

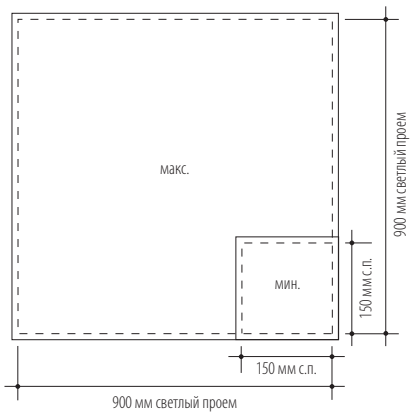

Нержавеющий люк для фальшполов

Типичное напольное покрытие
Тротуарная плитка, в том числе гранит (гранитная брусчатка) и бетон.

Применение
Нагрузка на ось до 6,5 тонн.

Варианты
Возможно заказать ревизионные люки с двумя уплотнениями, с огнестойкостью 120 мин. в соответствии со стандартом BS 476: часть 20": от 1987 года, информируйтесь о надлежащем протоколе об испытании. Вставные подъемные элементы.

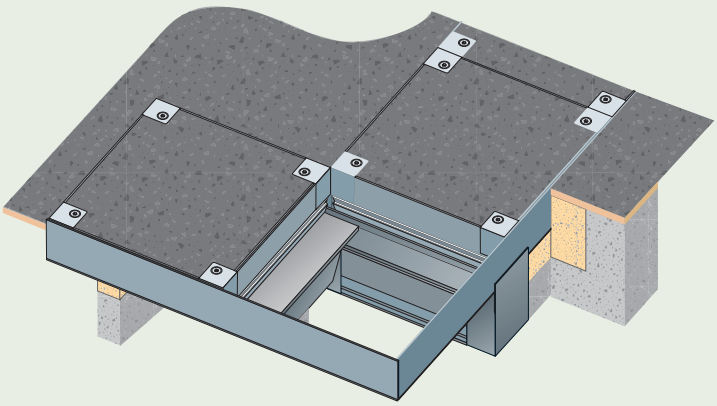

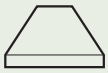

Твердые напольные покрытия

Люк для фальшполов

Легковые и легкие грузопассажирские автомобили

Поперечный разрез изображающий анкерное крепление и детальный чертеж закрывания / открывания люка (масштаб 1:2)

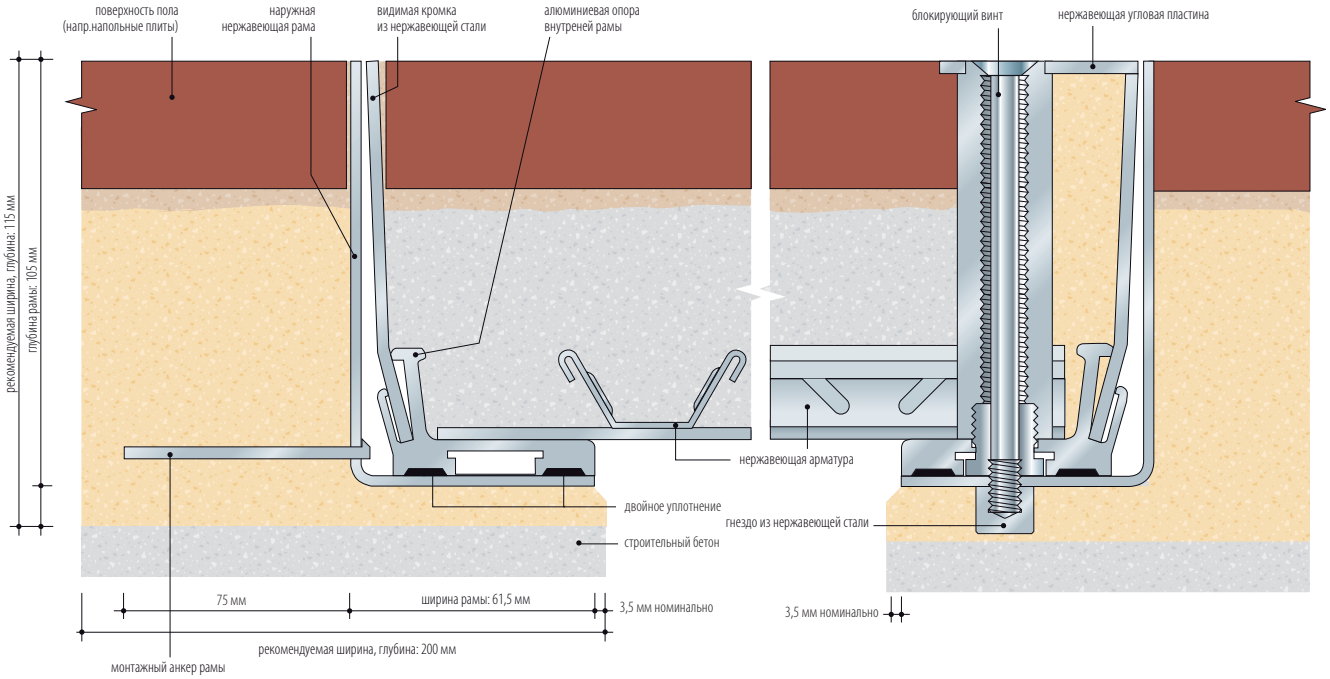

Размер
Общий размер рамы = светлый проем + 130 мм, напр. 550 мм светлый проем = 680 мм общая ширина рамы.

Вес
Вес ревизионного люка с бетонным наполнением приблизительно 220 кг/м2.

Смотри инструкцию по монтажу на странице 28.

Типичная схема

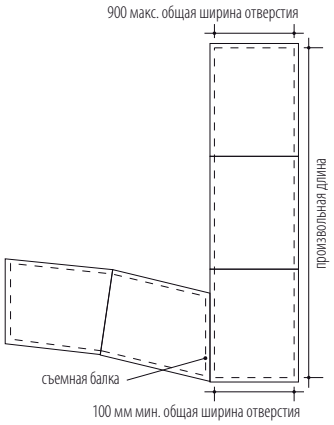

Нержавеющий многостворчатый ревизионный люк

Типичное напольное покрытие

Тротуарная плитка, в том числе гранит (гранитная брусчатка) и бетон.

Применение

Нагрузка на ось до 6,5 тонн.

Варианты

Возможно заказать ревизионныие люки с двумя уплотнениями, с огнестойкостью 120 мин. в соответствии со стандартом BS 476: часть 20": от 1987 года, информируйтесь о надлежащем протоколе об испытании. Вставные подъемные элементы.

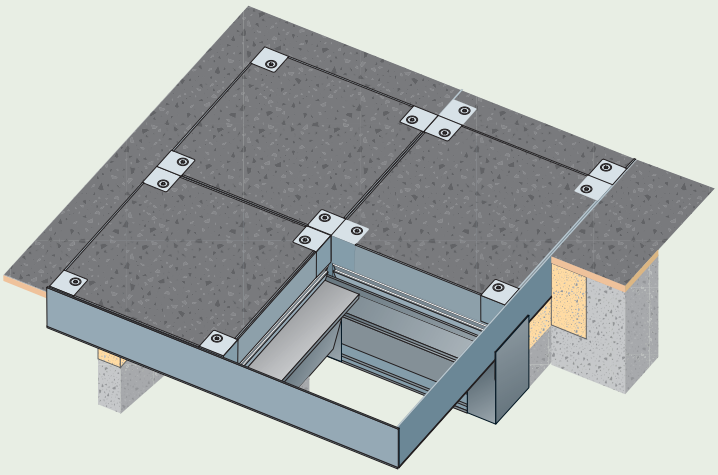

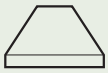

Твердые напольные покрытия

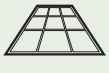

Многостворчатые ревизионные люки

Легковые и легкие грузопассажирские автомобили

Поперечный разрез изображающий съемную опорную балку и поперечину

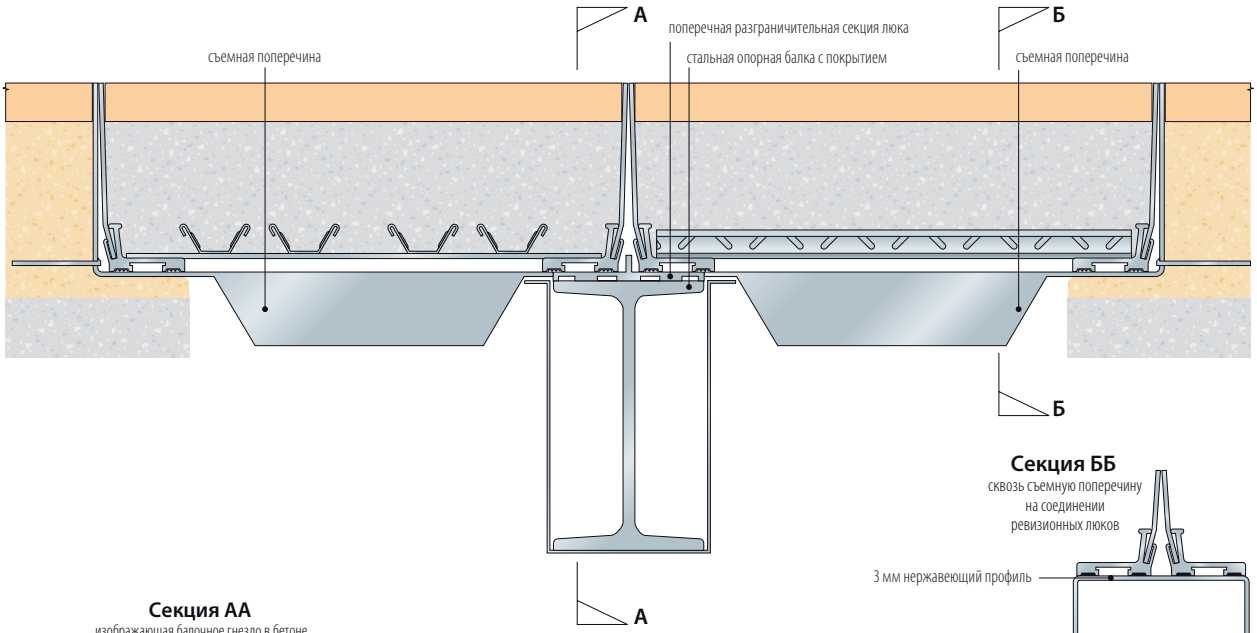

Секция ББ

сквозь съемную поперечину на соединении ревизионных люков

Секция АА

изображающая балочное гнездо в бетоне

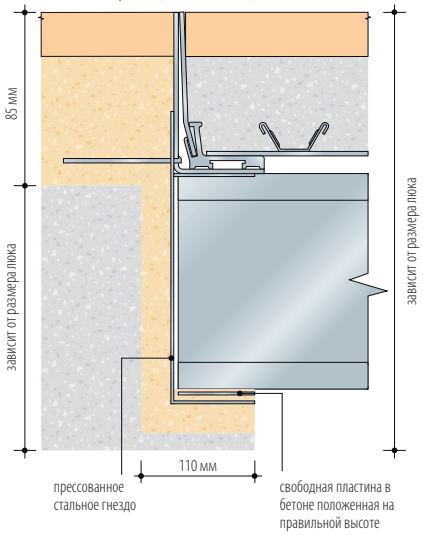

Размер

Учитывая потенциальную техническую сложность определения расположения ревизионных люков, фирма Howe Green рекомендует заблаговременную консультацию технического отдела для достижения оптимального и самого экономного расположения люков для данного проекта.

Вес

Вес ревизионного люка с бетонным наполнением приблизительно 155 кг/м2.

Смотри инструкцию по монтажу на странице 28.

Макс./мин. размер

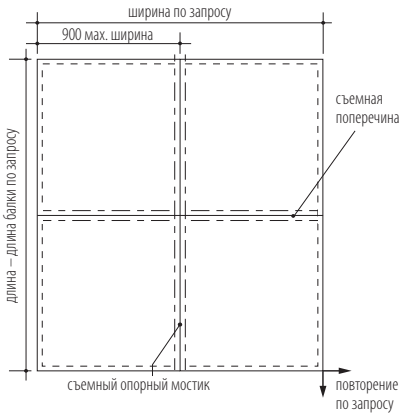

Серия HSE 75

Алюминиевые самостоятельные / ревизионные люки для фальшполов

напольные ревизионные люки на петлях с амортизатором для легковых и легких грузопассажирских автомобилей

Типичное напольное покрытие

Керамические плитки, мрамор, терраснaя плитка, бетон, ламинат, дерево и другие твердые полы.

Применение

Нагрузка на ось до 5 тонн (легковые и легкие грузопассажирские автомобили).

Варианты

Возможно заказать ревизионныие люки и с двумя уплотнениями, с огнестойкостью 180 мин. в соответствии с BS 476: часть 20" от 1987 года, информируйтесь о надлежащем протоколе об испытании.

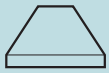

Твердые напольные покрытия

Люк для фальшполов

Легковые и легкие грузопассажирские автомобили

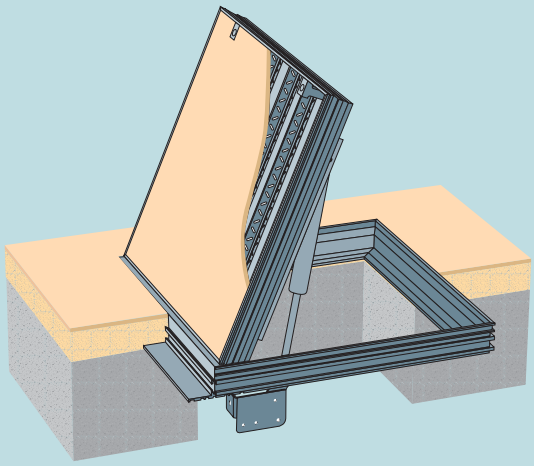

Поперечный разрез изображающий деревянные полы (масштаб 1:2)

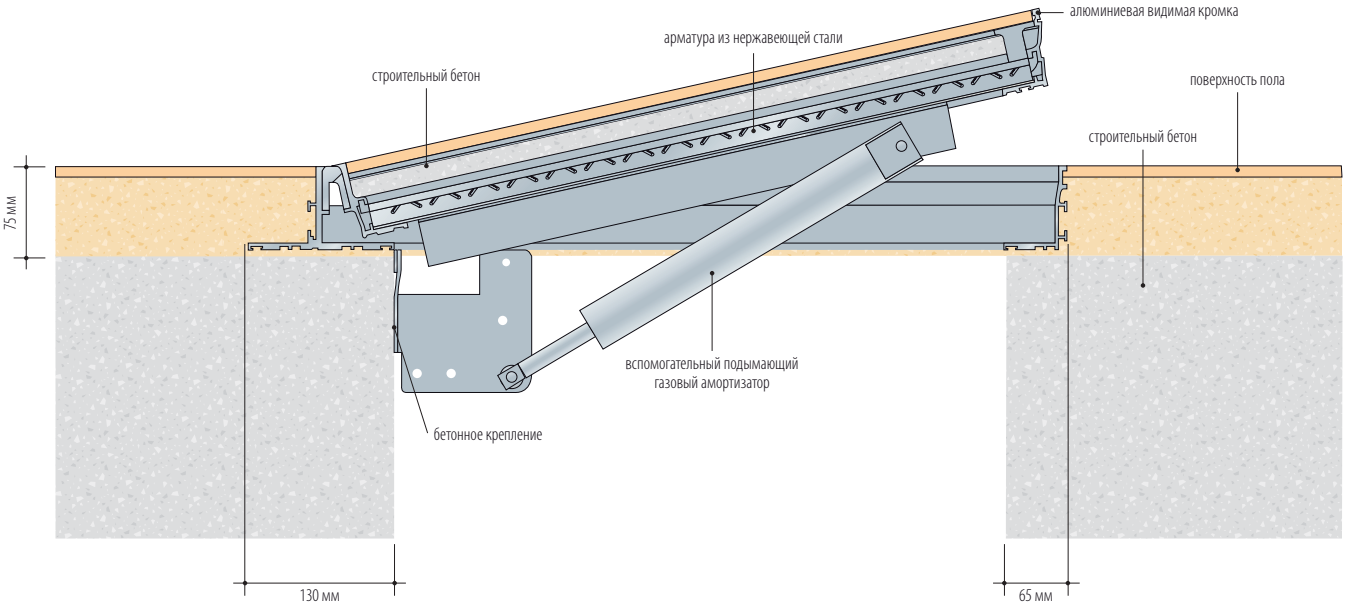

Типичная спецификация серии HSE 75

Утопленные напольные ревизионные люки серии 5000 с огнестойкостью 60 мин. по стандарту BS 476: часть 20" от 1987 г., алюминиевые / нержавеющие кромки*, люк укреплён так, что петли полностью скрыты, газовые амортизаторы, нержавеющая основная плита, армирована и двукратно упрочнена, верхняя и нижняя сторона открывания / расцепления. Размеры указаны на контрактных чертежах №. .... †. Ревизионные люки поставляются в комплекте с .... наборами универсальных, подъемных / фиксирующих ключей. Все ревизионные люки производятся и поставляются фирмой Howe Green Ltd, March Lane, Ware, Hertfordshire, SG12 9QQ United Kingdom и установлены в соответствии с указаниями производителя и инструкциями на строительной площадке.

* Удалить ненужное. † Внести нужный номер и количество.

Размер

Общий размер рамы = светлый проем (стойки удалены) + 130 мм, напр. 600 x 600 мм + 130 мм = 730 x 730 мм общий размер рамы.

Вес

Максимальная примененная сила, необходимая для открытия напольного ревизионного люка равна 20 кг.

Примечание: Проезд грузовых механизмов с малыми колесами и твердыми шинами, как грузоподъемные тележки и погрузчики, может лимитировать максимальные размеры люков. Как альтернатива могут быть использованы люки с большими размерами с ограничением нагрузок механизмов.

Смотри руководство по монтажу на стр. 28

Макс./мин. размер

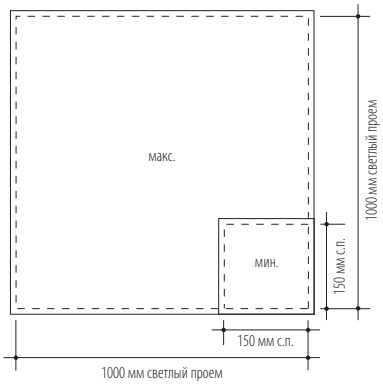

Серия HSE 75

Нержавеющие самостоятельные / ревизионные люки для фальшполов

напольные ревизионные люки на петлях с газовым амортизатором для легковых и легких грузопассажирских автомобилей

Типичное напольное покрытие

Керамические плитки, мрамор, терраснaя плитка, бетон, ламинат, дерево и другие твердые полы.

Применение

Нагрузка на ось до 5 тонн (легковые и легкие грузопассажирские автомобили).

Варианты

Возможно заказать ревизионныие люки и с двумя уплотнениями, с огнестойкостью 180 мин. в соответствии с BS 476: часть 20" от 1987 года, информируйтесь о надлежащем протоколе об испытании.

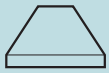

Твердые напольные покрытия

Люк для фальшполов

Легковые и легкие грузопассажирские автомобили

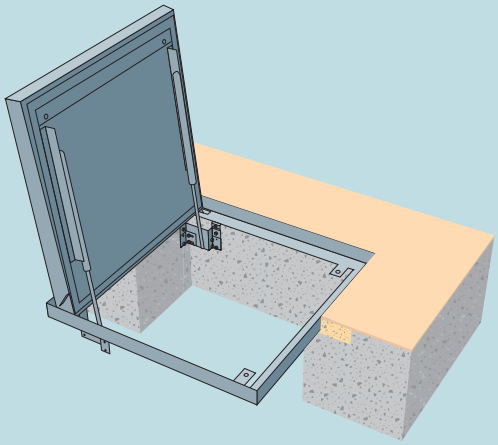

Поперечный разрез изображающий бетонные полы

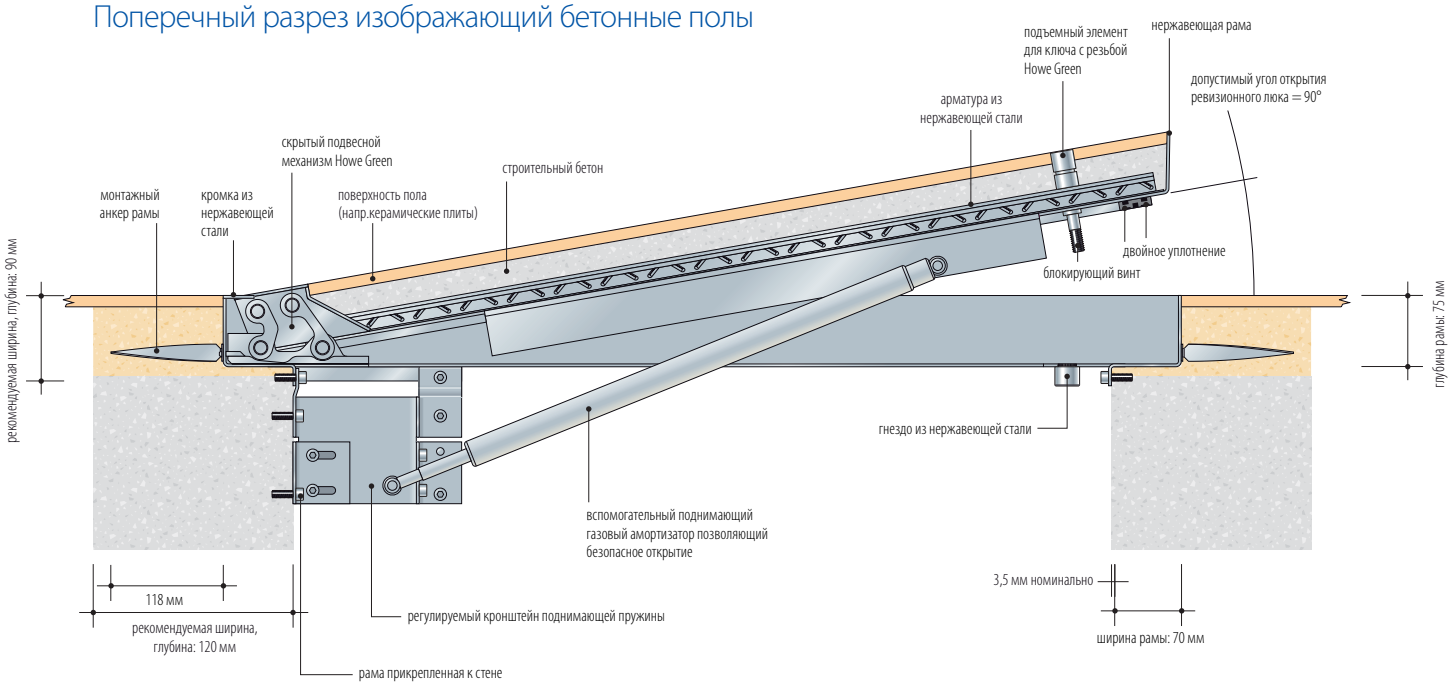

Типичная спецификация серии HSE 75

Утопленные напольные ревизионные люки серии 5000 с огнестойкостью 60 мин. по стандарту BS 476: часть 20" от 1987 г., алюминиевые / нержавеющие кромки*, люк укреплён так, что петли полностью скрыты, газовые амортизаторы, нержавеющая основная плита, армирована и двукратно упрочнена, верхняя и нижняя сторона открывания / расцепления. Размеры указаны на контрактных чертежах №. .... †. Ревизионные люки поставляются в комплекте с .... наборами универсальных, подъемных / фиксирующих ключей. Все ревизионные люки производятся и поставляются фирмой Howe Green Ltd, March Lane, Ware, Hertfordshire, SG12 9QQ United Kingdom и установлены в соответствии с указаниями производителя и инструкциями на строительной площадке.

* Удалить ненужное. † Внести нужный номер & количество.

Размер

Общий размер рамы = светлый проем (стойки удалены) + 147 мм, напр. 600 x 600 мм + 147 мм = 747 x 747 мм общий размер рамы.

Вес

Максимальная примененная сила, необходимая для открытия напольного ревизионного люка равна 20 кг.

Смотри руководство по монтажу на странице 28.

Макс./мин. размер

Алюминиевые напольные металические листы

напольные металические листы для легковых и легких грузопассажирских автомобилей

Типичное напольное покрытие

Керамические плитки, мрамор, террасная плитка, бетон, ламинат, и другие твердые полы.

Применение

Исключительно для прохода людей (в том числе ручных тележек, грузовых платформенных тележек, тележек для мусора, и т.д.). В случае большей нагрузки рекомендуется консультация в техническом отделе компании.

Варианты

Ревизионные люки с одним уплотнением.

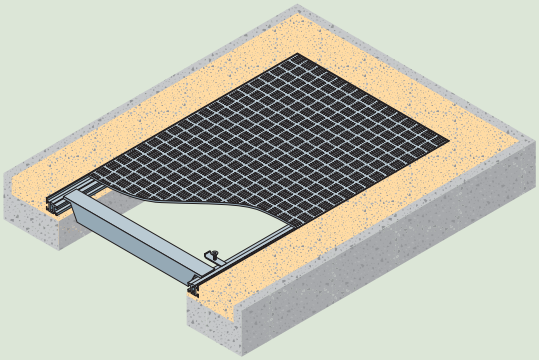

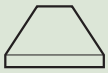

Твердые напольные покрытия

Простые люки и люки для фальшполов

Легковые и легкие грузопассажирские автомобили

Поперечный разрез изображающий бетонные полы (масштаб 1:2)

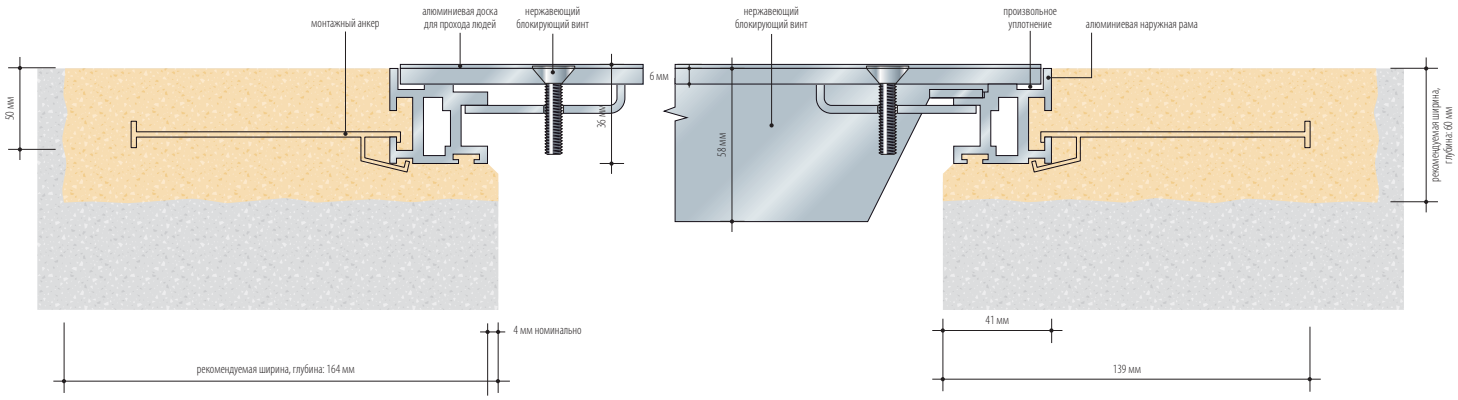

Типичная спецификация серии 5 Bar

Алюминиевые ревизионные люки Howe Green серии 5 Bar с алюминиевой крышкой, с повышенной прочностью, армированные, возможность быстрого отпуска крепления из нержавеющей стали. Размеры указаны на контрактных чертежах №. .... †. Ревизионные люки поставляются в комплекте с .... наборами универсальных, подъемных / фиксирующих ключей. Все ревизионные люки производятся и поставляются фирмой Howe Green Ltd, March Lane, Ware, Hertfordshire, SG12 9QQ United Kingdom и установлены в соответствии с указаниями производителя и инструкциями на строительной площадке.

* Удалить ненужное. † Внести нужный номер и количество.

Размеры

Общий размер рамы = светлый проем + 82 мм, напр. 600 мм светлый проем = 682 мм общий размер рамы.

Примечание: Проезд грузовых механизмов с малыми колесами и твердыми шинами, как грузоподъемные тележки и погрузчики, может лимитировать максимальные размеры люков. Как альтернатива могут быть использованы люки с большими размерами с ограничением нагрузок механизмов.

Вес

Ревизионные люки серии 5 Bar весят 18 кг/м2.

Смотри руководство по монтажу на странице 28.

Макс./мин. размер

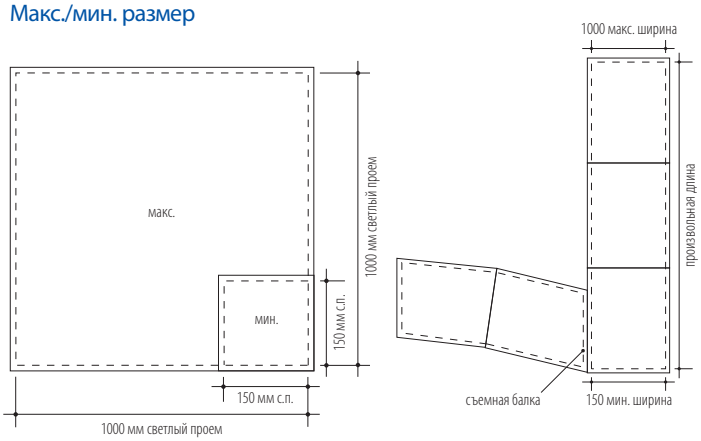

Инструкция по монтажу

для серий 2500,3500,5000,7500,11050,5 Bar и HSE 75

Настоящая инструкция служит в качестве общего руководства для правильного монтажа - естественно, на практике могут конкретные шаги отличаться, в зависимости от типа напольного покрытия.

Подготовка

Поставляемые напольные ревизионные люки подготовлены для внутреннего монтажа без дальнейшей обработки. Для наружного монтажа и для монтажа на местах, которые могут быть в контакте с водой, следует все алюминиевые поверхности, которые в контакте с бетоном, обработать двумя слоями асфальтовой мастики.

Самостоятельные напольные ревизионные люки

1 Напольный ревизионный люк следует установить в наружную раму и по мере необходимости слегка привинтить с помощью блокирующих винтов. При нержавеющих напольных ревизионных люках необходимо загнуть анкерные крепления.

2 Всю конструкцию напольного ревизионного люка необходимо положить на правильном уровне. Нанесите строительный раствор на наружную сторону внешней рамы, чтобы избежать возможного повреждения внешней рамы при укладке окружающего ее пола.

3 Нанесите строительный раствор для повышения твердости, затем закончите пол, который находится около напольного ревизионного люка.

4 Ревизионный люк должен быть заполнен (кроме серии 5 Bar) без вынимания с внешней рамы, используя вспомогательную, разграничительную жестяную пластинку, между рамой и люком. Обратите внимание, что заданную нагрузку и огнестойкость люка можно достигнуть только в том случае, если используемое наполнение будет соответствовать бетону, с прочностью при сжатии после 28 дней мин. 40 МПа.

5 Когда напольный ревизионный люк правильно установлен, выньте его и очистите. Остерегайтесь возможного повреждения уплотнений.

Ревизионные люки для фальшполов

1 Внешняя рама изготовлена целиковой, пока это размеры позволяют, в случае большего размера, она изготовлена из нескольких частей. Когда она изготовлена из нескольких частей, некоторые ревизионные люки привинчены к отдельным секциям внешней рамы (теперь они должны освободиться), для достижения точной длины внешней рамы. В случае когда в поставке находятся и опорные балки, балочные гнезда необходимо прикрепить, с применением приложенных винтов (в том случае, если они еще непривинчены к внешней раме). Балочное гнездо поместите под профилем внешней рамы в месте, где находится подготовленное отверстие с ограничителем. Прикрепите балочное гнездо к внешней раме сквозь подготовленные отверстия с помощью приложенных винтов, однако только в том случае, если место фиксации гнезда совпадает с местом соединения двух секций внешней рамы. Это место стыковки служит только для точного соединения двух секций внешней рамы, но не имеет функцию прочного шва.

2 При помощи клещей укрепите анкеры в бетон снаружи внешней рамы, примерно каждых 600 мм.

3 Расположите все съемные поперечины в правильных позициях, потом установите раму на нужный уровень, убедитесь что рама лежит горизонтально и она неповреждена. В том случае, если в поставку включены универсальные балки, необходимо нанести бетон между фундаментом балочного гнезда и стальной утопленной пластиной, которая включена в поставку. Это служит для точной установки балки.

4 Далее поместите в основную раму и все створки ревизионного люка, которые не были привинчены к раме при поставке и убедитесь, что правильный зазор между внешней рамой и створками сохранился. Убедитесь что в зазоры вложены разграничительные L - образные профили толщиной 1 мм. Таким образом сохранится зазор 1 мм между внешней рамой и створками ревизионного люка.

5 Когда внешняя рама правильно уложена, сначала отвинтите все ревизионные люки (створки) которые были при поставке привинчены к внешней раме, с целью облегчить монтаж и опять привинтите все поставленые ревизионные люки к внешней раме / и те которые были поставлены и не были установлены в раму при поставке /. Убедитесь что в зазоре установлены разграничительные жестяные пластинки для соблюдения 1 мм зазора между рамой и ревизионным люком. Винты ревизионного люка должны быть привинчены свободно. Ревизионные люки можно теперь заполнить бетоном (кроме серии 5 Bar) и пол может быть закончен снаружи внешней рамы. Опять необходимо быть внимательным, чтобы ревизионный люк и части внешней рамы не были повреждены. Крупные ревизионные люки рекомендуется подпереть снизу из за большого веса жидкого бетона. Не забудьте что заданную нагрузку а также огнестойкость можно достигнуть только в том случае если применяемое бетонное наполнение будет соответствовать бетону, с прочностью при сжатии после 28 дней мин. 40 МПа.

6 После правильного монтажа, следует ревизионные люки вынуть и почистить, необходимо быть осторожным, чтобы не повредить уплотнения, замки, защелки, соединения между поперечинами и внутренняя сторона внешней рамы должна быть обработана смазывающим веществом.

Серия HSE 75

1 Удалите подвесные предохранительные винты а затем поднимите ревизионный люк. С помощью винтов смонтируйте нижние крепления газовых амортизаторов с внешней рамой.

2 Уложите внешнюю раму на строительный раствор в правильном положении, так чтобы крепления газовых амортизаторов были в контакте с вертикальной бетонной частью отверстия стены.

3 Разметьте и просверлите 8 фиксирующих отверстий сквозь нижние крепления газовых амортизаторов в вертикальную часть бетонного отверстия а затем закрутите в бетон при помощи подходящего соединяющего инструмента.

4 На этом этапе должен быть люк помещен во внешней раме и петли должны быть привинчены к внешней раме, предохранительная опора должна быть тоже прикреплена с помощью поставленных винтов. Петли должны быть установлены так, чтобы обеспечивали зазор 1 мм между ревизионным люком и рамой. Нанесем строительный раствор на наружную сторону внешней рамы, для предотвращения какого-либо повреждения внешней рамы, после укладки напольного покрытия.

5 Нанесите строительный раствор для повышения твердости и после закончите работу на полу вокруг ревизионного люка.

6 Ревизионный люк должен быть теперь крепко вставленный во внешнюю раму. Не забудьте что заданную нагрузку а также огнестойкость можно достигнуть только в том случае если применяемое наполнение будет соответствовать бетону, с прочностью при сжатии после 28 дней мин. 40 МПа.

7 Правильно прикрепленный напольный ревизионный люк должен подниматься при помощи ключей, которые обеспечивают безопасную манипуляцию со створкой. Раму и ревизионный люк следует время от времени почистить, причем необходимо следить за тем, чтобы никакие соединения не были повреждены, или чтобы небыла повреждена вложенная лента, увеличивающая свой объём. Сделайте себе хорошие пометки на нижней стороне рамы.

8 Теперь необходимо установить газовые амортизаторы так, чтобы было возможно осторожно опустить и замкнуть ревизионный люк.

Последовательность выполняемых действий при подъеме напольных ревизионных люков и уходе за ними

1 Снимите все винты из подъемных элементов, кроме серии 5 Bar, где винты должны быть только ослабленные.

2 Каждый подъемный ключ закрутите мин. 12 мм в подъемные элементы, кроме серии 5 Bar, у которой ключ должен быть помещен под головкой винта. Если вес выше указанного в пособии по манипуляции, необходимо использовать подъемный механизм.

3 Снимите створку без протяжки сквозь внешнюю раму, для избежания повреждений

4 Постепенно очистите ревизионный люк, проверяйте состояние двойного уплотнения и уплотнение верхней кромки. На нижнюю сторону напольного ревизионного люка нанесите воск, или используйте аналогичный препарат.

5 В Серии HSE 75 проверяйте состояние газовых амортизаторов.

6 Ревизионный люк осторожно поменяйте и прикрепите.

В случае повреждения уплотнения, винтов, и других демонтируемых частей, мы можем обеспечить поставку запчастей и материала.

Напольные ревизионные люки для не твердых покрытий

Visedge | Visedge DS | Visedge VR

Фирма Howe Green предлагает напольные ревизионные люки серии Visedge, которые были специально разработаны для клеенных полов, как ПВХ, линолеум, резина и некоторые виды ковров.

Свойства и преимущества

Материалы

Напольные ревизонные люки серии Visedge для мягких полов производятся из алюминия, с основной плитой из нержавеющей стали.

Расположение

Для обеспечения полной универсальности наших напольных ревизионных люков серии Visedge, напольные люки могут быть использованы по отдельности, в сплошной полосе как люки для фальшполов, или на больших площадях как многостворчатые напольные ревизионные люки.

Размер

Напольные ревизионные люки изготовляются по заказу, в зависимости од Вашей спецификации, между установленными максимальными и минимальными размерами. Наши инвестиции в оборудование и устройства обеспечивают, что заказы осуществляются без временной задержки и доплаты.

Качество

Каждая деталь наших напольных ревизионных люков была разработана и изготовлена с упором на качество:

Ревизионые люки изготовлены с высокой точностью для предотвращения повреждения.

Напольные ревизионные люки прочные, легкие, с высокой коррозионной стойкостью.

Шлицевые края позволяют напольному ревизионному люку лежать на одном уровне с полом.

Возможно уплотнение верхнего края для предотвращения проникновения грязи и воды.

Основная плита и арматура изготовлены из нержавеющей стали, устойчивой к коррозии. В том случае, если вы хотите использовать ревизионные люки в среде с возможным наличием коррозии, как бассейны, плавательные бассейны, свяжитесь с нашим техническим отделом.

Монтаж

Быстрый и простой монтаж обеспечивает минимальное вмешательство в существующие конструкции.К изделиям всегда прилагается полное руководство по монтажу. В случае необходимости возможен монтаж квалифицированным специалистом.

Простой доступ

Напольные ревизионные люки фирмы Howe Green обеспечивают простой доступ к сетям под полом с помощью подъемных ключей.

Нагрузка

Лёгкая нагрузка, подходящая для прохода людей (в том числе ручных тележек, грузовых платформенных тележек, тележек для мусора, и т.д.).

Алюминий обеспечивает уплотнение края профилей и предохраняет стыки между мягким (упругим) и твердым полом.

Алюминиевые переходные рейки для соединения и защиты переходов, между мягкими и твердыми полами.

Visedge DS

Рейки обеспечивают и защищают края законченого пола, который лежит на верху другого покрытия. Они разработаны для ограниченной толщины, особенно для прохода людей.

Visedge VR

Виниловая кромка рейки разработана для стыковки двух разных поверхностей, напр. виниловый пол и террасная плитка на одном уровне. Продукты серии Visedge VR надежно крепятся по периметру напольного покрытия, для предотвращения проникновения воды и защиты кромки профиля прилегающих керамических плиток . Образуют непроницаемое, плоское, санитарное и постоянное соединение. Они разработаны для ограниченной толщины, особенно для прохода людей.

HOWE GREEN

Алюминиевый самостоятельный ревизионный люк

напольные ревизионные люки, для прохода людей

Типичное напольное покрытие

Винил, линолеум, резина, все гибкие напольные покрытия и некоторые ковры.

Применение

Исключительно для прохода людей (в том числе ручных тележек, грузовых платформенных тележек, тележек для мусора, и т.д.).

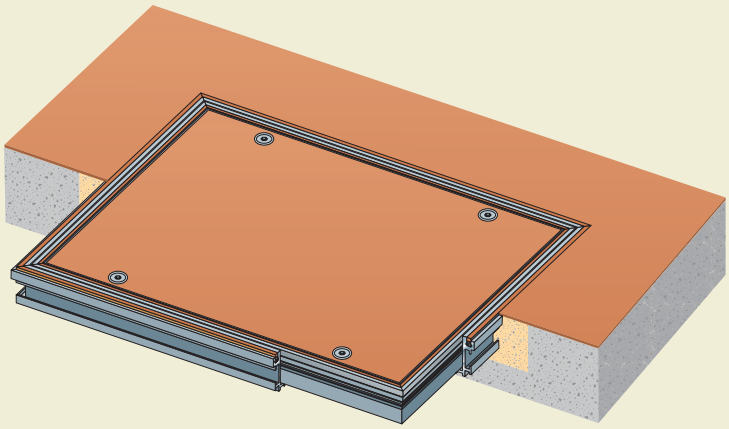

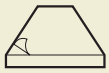

Мягкие напольные покрытия

Самостоятельный ревизионный люк

Для прохода людей

Поперечный разрез изображающий бетонные / твердые / и балочные полы (масштаб 1:2)

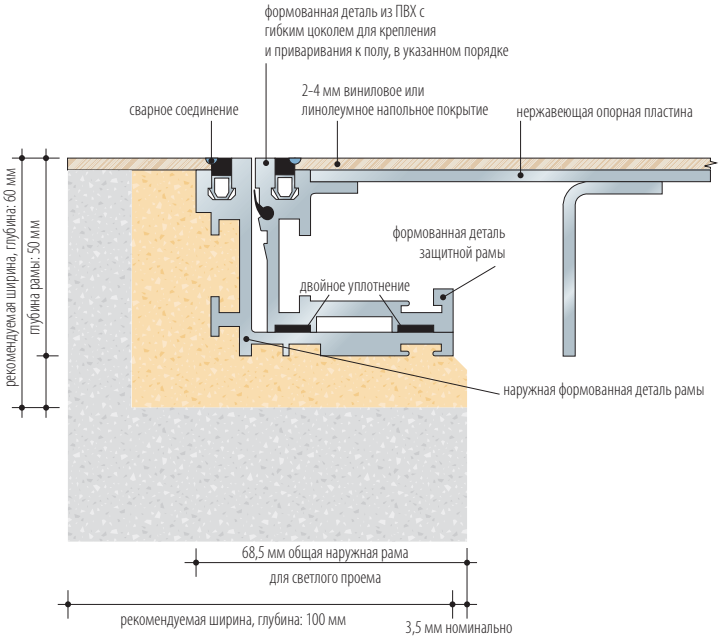

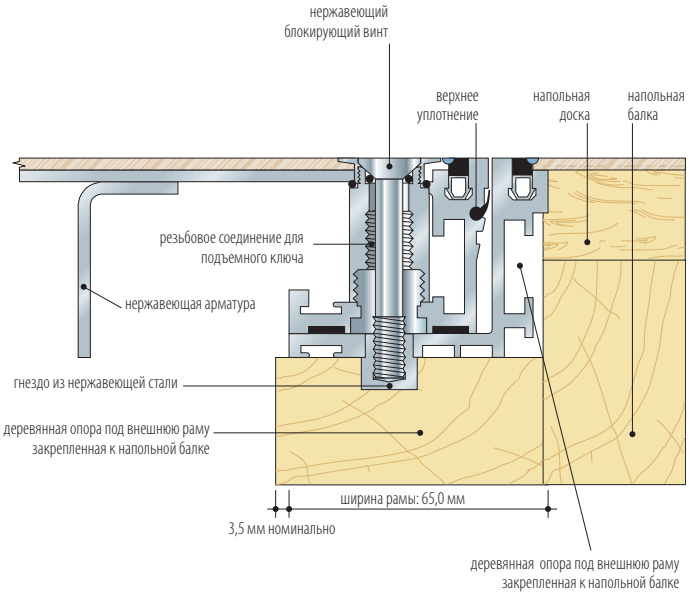

Типичная спецификация серии Visedge

Алюминиевые напольные ревизионные люки простые / для фальшполов / многостворчатые* серии Visadge имеют для предохранения от засорения уплотнение на верхней кромке, свариваемая фиксирующая кромка из ПВХ, , механически соединенные углы ревизионного люка, предохранительные винты с двойным уплотнением. Размеры указаны на контрактных чертежах №. .... †. Ревизионные люки поставляются в комплекте с .... наборами универсальных, подъемных / фиксирующих ключей. Все ревизионные люки производятся и поставляются фирмой Howe Green Ltd, March Lane, Ware, Hertfordshire, SG12 9QQ United Kingdom и установлены в соответствии с указаниями производителя и инструкциями на строительной площадке.

* Удалить ненужное. † Внести нужный номер и количество.

Размер

Общий размер рамы = светлый проем + 137 мм, напр. 600 x 600 мм светлый проем = 737 x 737 мм общая ширина рамы.

Вес

Ревизионный люк весит приблизительно 55 кг/м2.

Смотри руководство по монтажу на странице 35.

Макс./мин. размери

Алюминиевый люк для фальшполов

напольные ревизионные люки, для прохода людей

Типичное напольное покрытие

Винил, линолеум, резина, все гибкие напольные покрытия и некоторые ковры.

Применение

Исключительно для прохода людей (в том числе ручных тележек, грузовых платформенных тележек, тележек для мусора, и т.д.). В случае большей нагрузки рекомендуется консультация в техническом отделе компании.

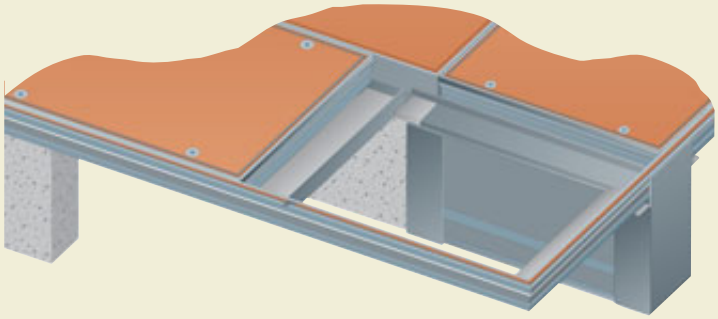

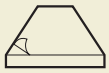

Мягкие напольные покрытия

Люк для фальшполов

Для прохода людей

Поперечный разрез изображающий анкерное крепление и детальный чертеж закрывания / открывания люка (масштаб 1:2)

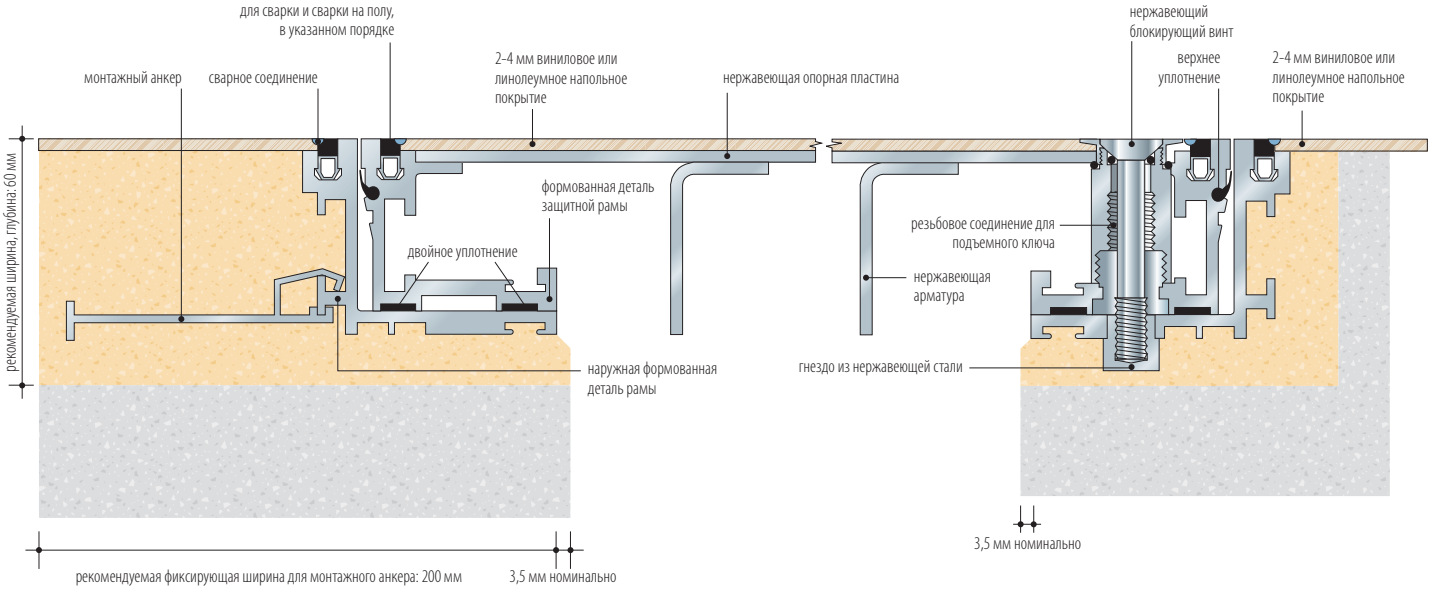

Размер

Общий размер рамы = светлый проем + 137 мм, напр. 600 x 600 мм светлый проем = 737 x 737 мм общая ширина рамы.

Вес

Вес ревизионного люка приблизительно 55 кг/м2.

Смотри руководство по монтажу на странице 35.

Типичная схема

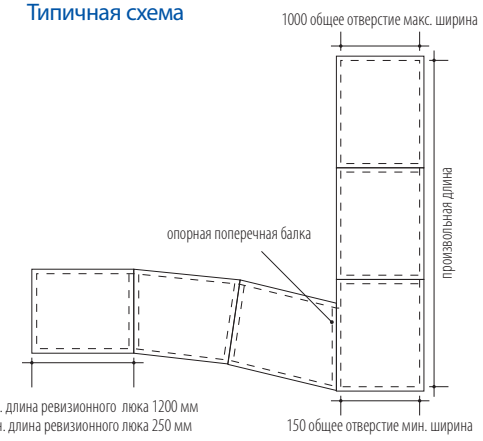

Алюминиевые многостворчатые ревизионные люки

напольные ревизионные люки, для прохода людей

Типичное напольное покрытие

Винил, линолеум, резина, все гибкие напольные покрытия и некоторые ковры.

Применение

Исключительно для прохода людей (в том числе ручных тележек, грузовых платформенных тележек, тележек для мусора, и т.д.). В случае большей нагрузки рекомендуется консультация в техническом отделе компании.

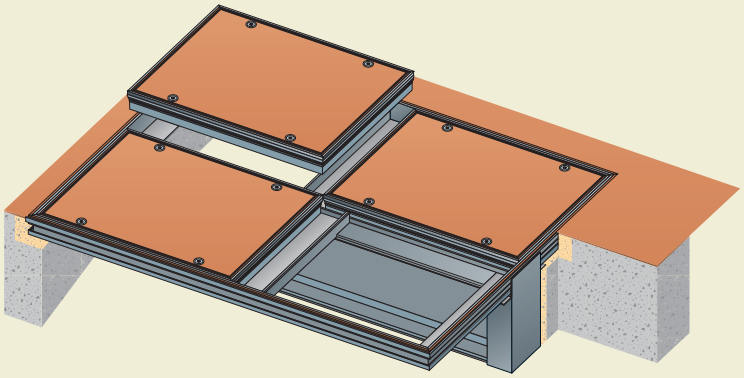

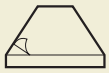

Мягкие напольные покрытия

Многостворчатые ревизионные люки

Для прохода людей

Поперечный разрез изображающий съемную опорную балку и поперечину (масштаб 1:2)

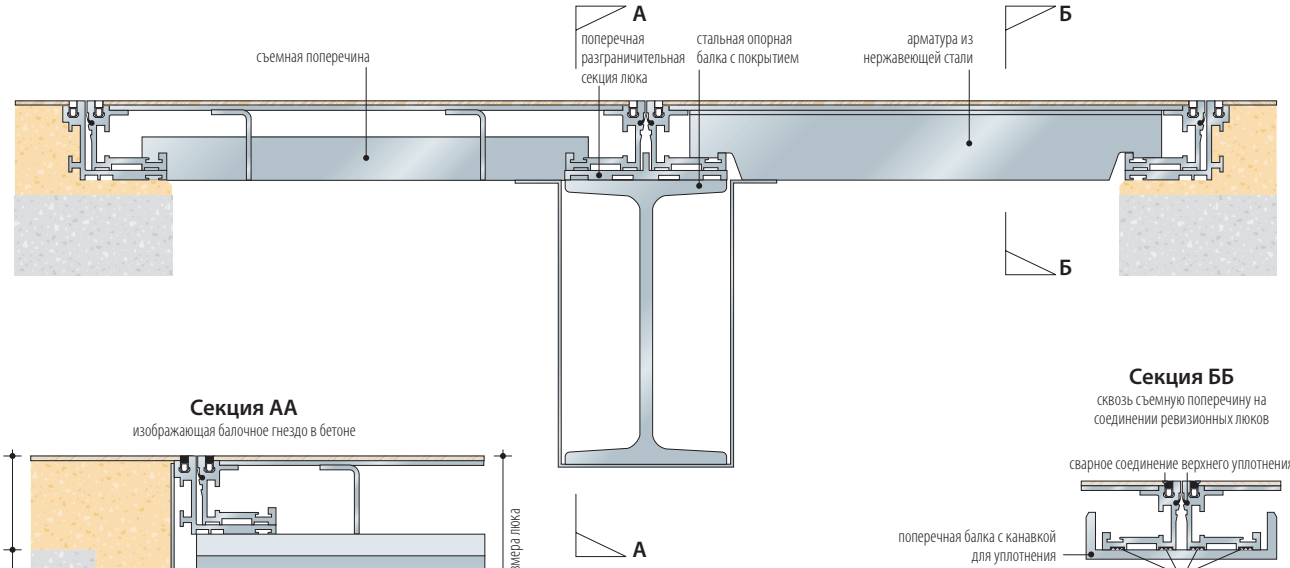

Секция АА

изображающая балочное гнездо в бетоне

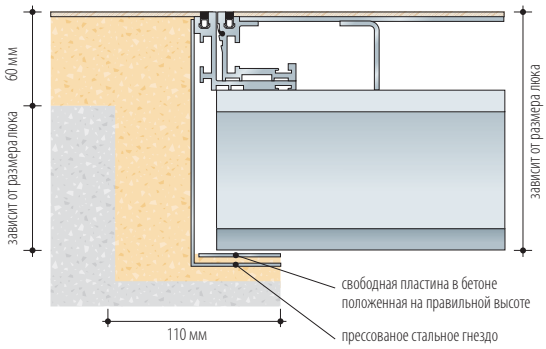

Секция ББ

сквозь съемную поперечину на соединении ревизионных люков

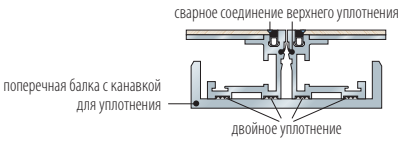

Размер

Учитывая потенциальную техническую сложность определения расположения ревизионных люков, фирма Howe Green рекомендует заблаговременную консультацию технического отдела для достижения оптимального и самого экономного расположения люков для данного проекта.

Вес

Вес ревизионного люка приблизительно 55 кг/м2.

Смотри руководство по монтажу на странице 35.

Max./мин. размери

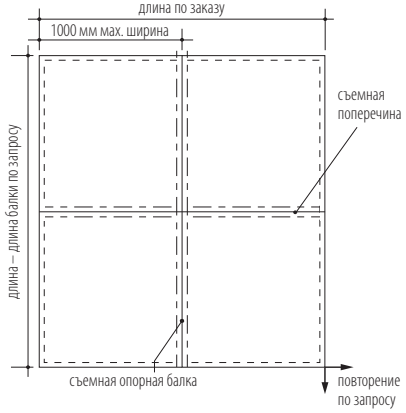

Алюминиевые переходные рейки

переходные рейки, для прохода людей

Типичное напольное покрытие

Для стыковки гибких покрытий, напр. винил или линолеум и твердого покрытия напр. керамические плитки.

Применение

Visedge DS произведен таким образом, что надежно крепится по периметру наполного покрытия.

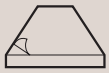

Мягкие напольные покрытия

Применение

Для прохода людей

Поперечный разрез прочного соединения (масштаб 1:2)

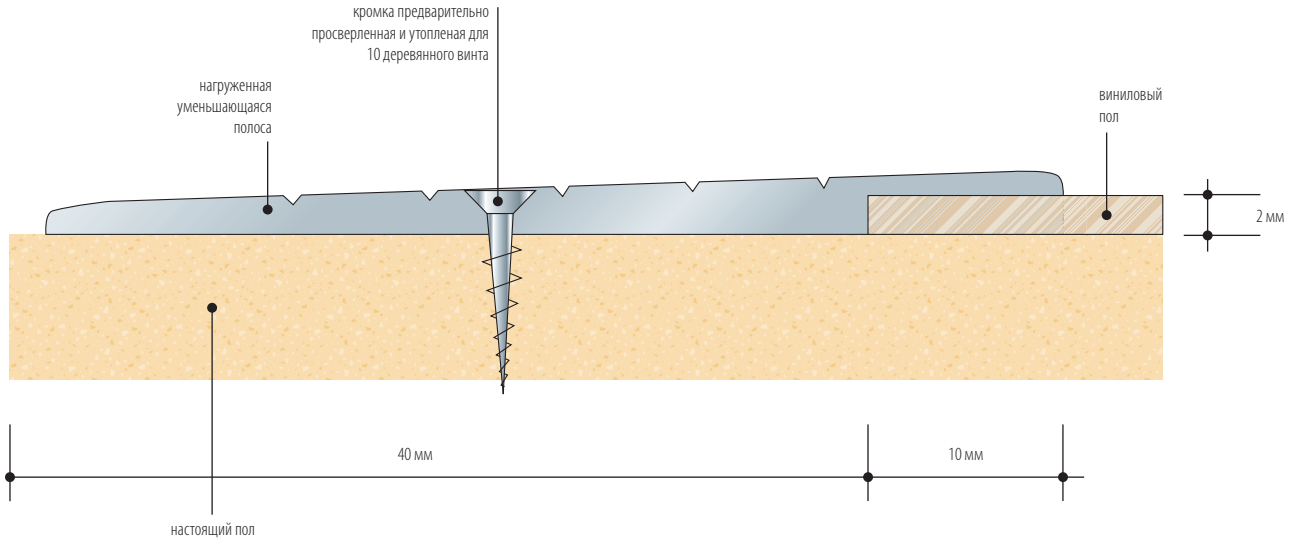

Типичная спецификация

Виниловая кромка обеспечивает обработку Howe Green Ltd Visedge DS. Общий размер =..... † 2 метровые длины. Все производятся и поставляются фирмой Howe Green Ltd, March Lane, Ware, Hertfordshire, SG12 9QQ, United Kingdom и установлены в соответствии с указаниями на строительной площадке.

* Удалить ненужное. † Внести нужный номер & количество.

Размер

Visedge DS упаковывают по 5 штук, длина 2 метра. Возможна поставка любого количества с длиной 2 метра. Для правильной установки смотри приложенное руководство по монтажу.

Смотри руководство по монтажу на странице 35.

Алюминиевые переходные рейки

переходные рейки, для прохода людей

Типичное напольное покрытие

Для стыковки гибких покрытий, напр. винил или линолеум и твердого покрытия напр. керамические плитки.

Применение

Visedge VR произведен таким образом, что надежно крепится по периметру напольного покрытия, для предотвращения проникновения воды и защиты кромки профиля прилегающих керамических плиток.

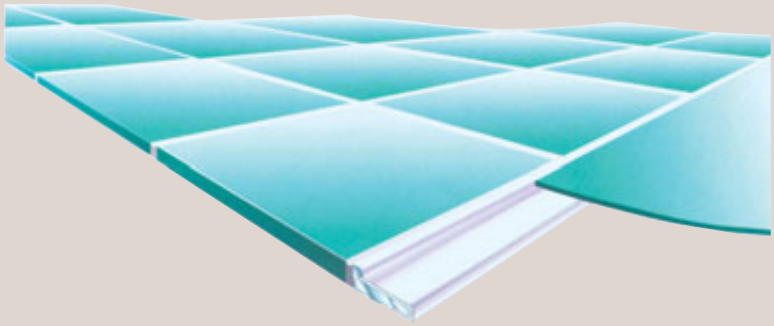

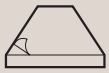

Мягкие напольные покрытия

Применение

Для прохода людей

Поперечный разрез прочного соединения (масштаб 1:2)

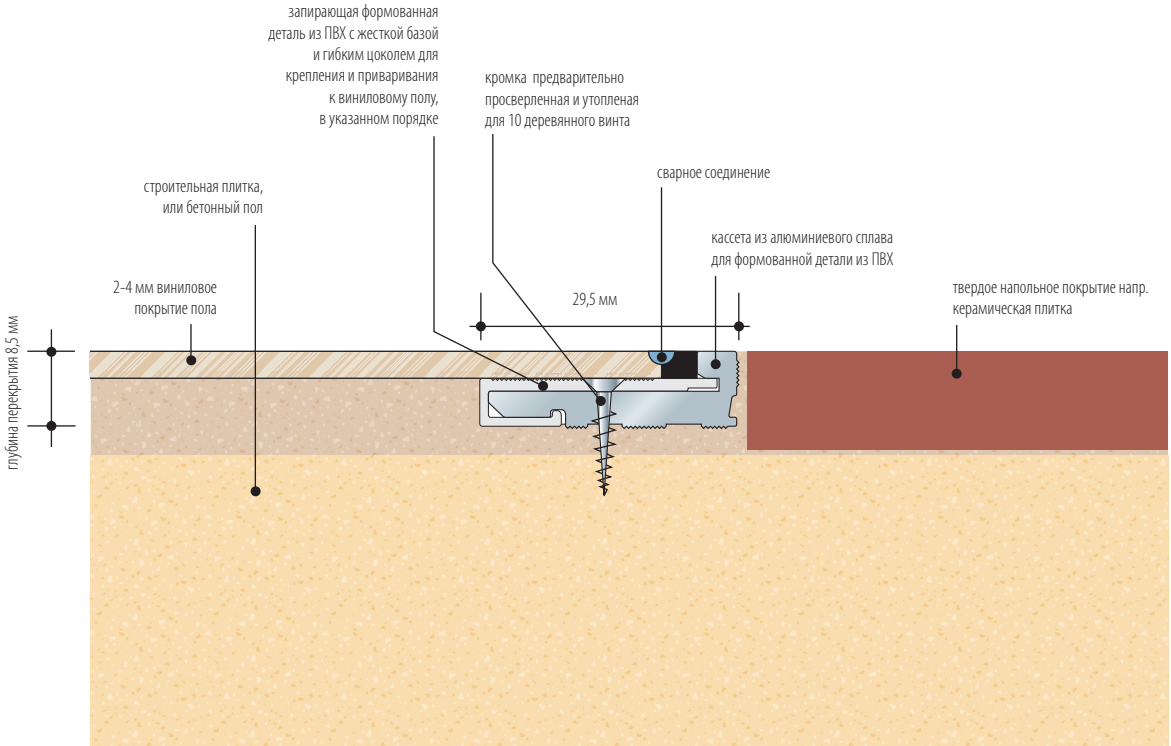

Типичная спецификация

Винильная кромка обеспечивает обработку Howe Green Ltd Visedge VR с сварочной фиксирующей кромкой Общий размер =..... † 2 метровые длины. Все они производятся и поставляются фирмой Howe Green Ltd, March Lane, Ware, Hertfordshire, SG12 9QQ, Соединённое Королевство и установлены с соблюдением указаний на строительной площадке.

* Удалить ненужное. † Внести нужный номер и количество.

Размер

Visedge VR упаковывают по 5 штук, длина 2 метра. Возможна поставка любого количества с длиной 2 метра. Для правильной установки смотри приложенное руководство по монтажу.

Смотри руководство по монтажу на странице 35.

Серия Visedge – самостоятельные напольные ревизионные люки

Поместите напольный ревизионный люк во внешнюю раму и закрепите его приложенными винтами. Сохраните зазор 1 мм между напольным ревизионным люком и рамой.

Залейте стяжку по самый верх рамы так чтобы полоса из ПВХ осталась чистой.

Когда стяжка затвердеет можно начать с укладкой самого пола. Снимите защитную ленту из внешней и внутренней части рамы из ПВХ. Отрежьте напольное покрытие до кромки из ПВХ на внешней раме и уложите на пол с применением клея. Аналогичным образом отрежьте напольное покрытие на внутренней раме до кромки из ПВХ и уложите на пол с применением клея. Обрежьте и в местах, где располагаются отверстия для открывания ревизионного люка.

Край напольного покрытия должен быть приварен к кромке из черного ПВХ , которая является составной частью ревизионного люка, согласно инструкции по монтажу. То же самое необходимо сделать и с внутренней створкой люка. Наконец отвинтите и поднимите люк. Тщательно его очистите, если есть необходимость устраните дефекты стяжки внутри напольного ревизионного люка раствором 1:3, цемент, песок. Наконец поместите очищеный люк на место и закрутите предохранительные винты. Не забудьте оставить открывающие ключи владельцам.

Напольные ревизионные люки Visedge – напольные ревизионные люки для фальшполов

Они установлены подобным образом как напольные ревизионные люки для фальшполов серии 5000 и 7500. Смотри руководство по монтажу на странице 28.

Visedge DS – переходные рейки

После того как мягкое напольное покрытие уложено, отрежьте необходимую длину рейки Visedge DS. Поместите рейку с одной стороны точно с края и разметьте отверстия на напольном покрытии, согласно утопленным отверстиям в рейке. Когда все подготовлено, нанесите клей на нижнюю сторону рейки, потом аккуратно поместите рейку в нужное положение и привинтите ее.

Visedge VR – переходные рейки

На полу наметьте стык твердого настила и мягкого напольного покрытия, т.е. кромку алюминиевого цоколя рейки Visedge VR. Отрежьте нужную длину рейки Visedge VR. Наметьте отверстия на напольном покрытии, согласно утопленным отверстиям в рейке. Потом просверлите напольное покрыте и привинтите рейку вместе с напольным покрытем к полу.

Рейка должна быть теперь установлена на правильном месте. Убедитесь в ее правильной укладке по разметкам, следите за высотой. Твердый пол напр. керамические плитки или гибкий пол должен быть теперь уложен на свое место. Важно, чтобы часть ревизионного люка из ПВХ, которая находится внутри ревизионного люка оставалась чистой и чтобы вы не устраняли защитную ленту, пока пол полностью неподготовлен для стыковки. Отрежте и притяните конец гибкого пола к концу цоколя Visedge и можете пол приварить к профилю из ПВХ на переходной рейке.

В случае каких-либо сомнений, пожалуйста, свяжитесь с нашим техническим отделом.

Специальные заказы

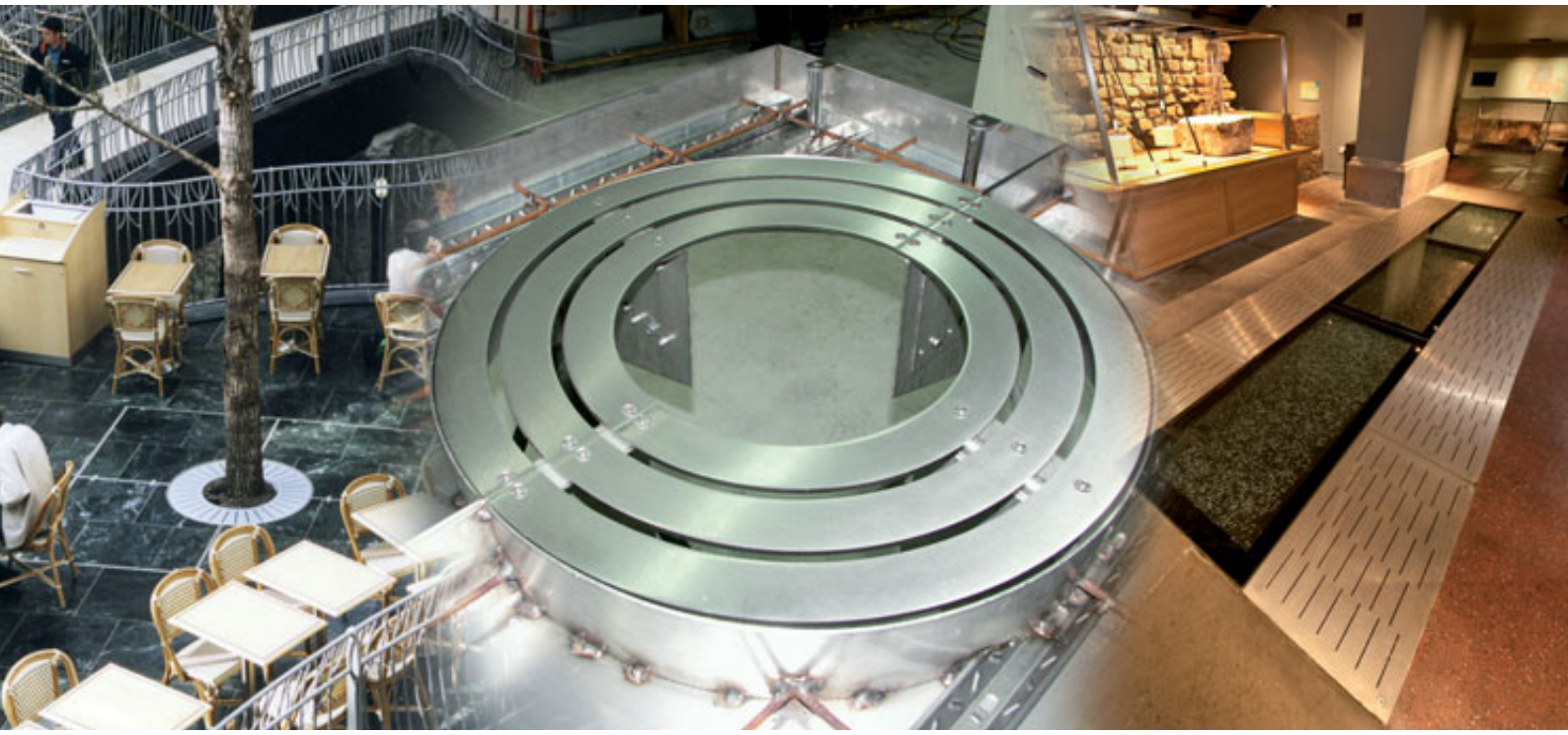

Именно способность удовлетворять требования клиентов делает фирму Howe Green иной. Наша репутация в решении проблем строилась в течении многих лет. При сотрудничестве с нашими заказчиками мы используем наши знания о предмете деятельности, техническое умение и современную технику для каждого решения проблемы, так чтобы мы справились со всеми вызовами, с которыми мы встречаемся.

Инвестиции в программное обеспечение компъютерного дизайна и в машины с ЧПУ нам позволяет производить специальные напольные ревизионные люки, кромки и угловые профили быстро, точно и эфективно.

Полное использование высокоавтоматизированной системы обеспечивает то, что мы можем производить компоненты по заданным критериям.

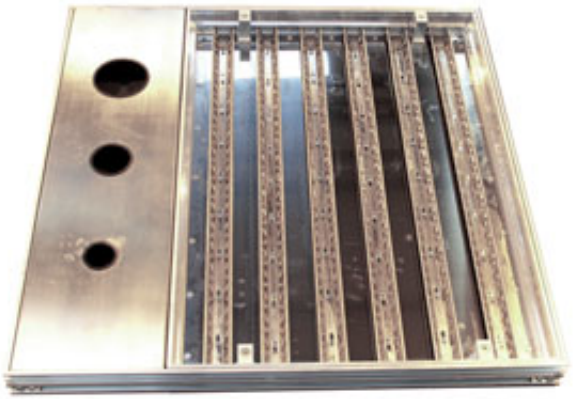

К Howe Green часто обращаются для предоставления решения конкретных строительных проблем и требований. К примерам наших «неординарных решений» относятся:

- Мозаиковое украшение туннелей метро, использованное лондонским метро на Kings Cross Station
- Петли из нержавеющей стали для каменной облицовки подвесной системы
- Деревянные напольные ревизионные люки обеспечивающие понижение риска поскользнуться, или споткнуться, использованные в аэропорту T5 Heathrow.
- Угловые профили для облицованных стен, использованные в лондонском метро, где понадобились такие профили, которые бы гармонировали с сушествующими краями на Shepherds Bush Station
- Профильные системы для дополнения шкалы ассортимента напольных ревизионных люков для фальшполов
- Напольные ревизионные люки для установки в поднятые полы, напр. в столовых, где есть необходимость в водонепроницаемом доступе к скрытым сетям
- Два по заказу сделаные бегунка/единицы, каждый длиной 5м и шириной 0,5м, изготовленные из полированных нержавеющих напольных ревизионных люков, установленных вдоль стеклянного пола, в привлекательной Римской парной города Bath

Howe Green это фирма, которая действительно направлена на заказчика и его нужды. Много напольных ревизионных люков было разработано и усовершенствованно, именно на основе требований заказчика, и решения конкретной проблемы с доступом в полу. Мы готовы прислушиваться к нашим заказчикам и реагировать на их требования. Таким образом наш ассортимент продукции будет развиваться согласно требованиям рынка.

Описание выбранных реализованных проектов
Northern Ticket Hall, Kings Cross Tube Station, London
Серия 7500 напольные ревизионные люки

Архитектор: Capita Architecture

В подземелие между платформами недавно отремонтированной St Pancras Station и Kings Cross Station находится Northern Ticket Hall, который служит как новый вход в метро и помещение для продажи билетов метро. Этот второй этап капитального ремонта, который включал достройку помещения для продажи билетов в передней части входа в метро на St Pancras Station, многократно сократит пешеходное движение пассажиров метро и значительно уменьшит пробки.

Эти новшества удовлетворят добавочные запросы Eurostar services, которые так важны в ходе Олимпийских игр 2012.

Проект был разработан в Capita Architecture и под контролем совместного предприятия между Balfour Beatty Civil Engineering и Balfour Beatty Engineering Services. За внутренние работы были ответственны DMC Rail и дивизия DMC Group. которые были созданы специально с целью предоставления специфических услуг лондонскому метро. Внутренние работы включали бетонирование и облицовку туннелей, включая места продажи билетов и покрытие пола, в том числе установки 60 шт. напольных ревизионных люков Howe Green серии 7500.

Серия 7500 нержавеющих напольных ревизионных люков была избранна для обеспечения безопасности и незаметного приступа к важным строительным сетям в полу, в том числе вентиляции фальшполов, электропроводки, телефонных кабелей и проводки для обеспечения движения поездов метро. В этой сложной среде были использованы ревизионные люки с огнестойкостью в месте со способностю выдерживать массированную нагрузку прохода людей.

Характеристика

Два типа нержавеющих, напольных ревизионных люков серии 7500 Howe Green были использованы в этом проекте. Наряду с самостоятельными ревизионными люками, были использованы и многостворчатые напольные ревизионные люки. Серия напольных ревизионных люков, уложеных в большую раму, обеспечила легкий доступ к комплексной связи обслуживающих сетей. Специально разработанные напольные ревизионные люки для разных поверхностей пола способны выдержать нагрузку на ось до 5 тонн.

Что касается реализации в лондонском метро, все напольные ревизионные люки Howe Green разработаны как изделия защищеные от своевольной манипуляции, обеспечивающие полную безопасность , с помощью специальных подъемных ключей, поставленых для легкого доступа.

Размещенные на одном уровне с полом так, чтобы избегать падений, обеспечивают быстрый, простой и безопасный доступ к скрытым сетям под полом. Панели с двойным уплотнением, для удовлетворения самых высоких стандартов гигиены и безопасности, в то время остаются устойчивыми против корозии и не требуют специального технического обслуживания. С огнестойкостью 180 мин. в соответствии с BS 476: часть 20" от 1987 года нержавеющие ревизионные люки.

Howe Green 7500 защищают туннель от пожара, который может возникнуть в служебных фальшполах. В сочетании со способностью переносить экстремальные пешеходные нагрузки на пол, Серия 7500 представляет идеальное решение для требуемых условий в новом зале Northern Ticket Hall.

Монтаж

Каждый напольный ревизионный люк был произведен фирмой Howe Green по точным требованиям заказчиков. Используя новейшие технологии Howe Green предлагает заказчикам и поставщикам индивидуально изготовленные напольные ревизионные люки, без высокой цены. Продленные сроки поставок обычно связаны с поступлением сопровождающих заказных материалов.

Монтаж демонстрировали представители DMC Rail таким способом, что напольные ревизионные люки установили на одном уровне с полом. Поверхность люков точно совпадает с поверхностью пола, так что люк не представляет никакого препятствия для пешеходов. Впоследствии были люки заполнены бетоном и напольным покрытием, специально изготовленным для лондонского метро. Образец настила точно совпадает с образцом окружающего пола, что и обеспечило сохранение эстетического вида поверхности пола.

Описание выбранных реализованных проектов
The Madeley Academy, Telford
Séria Visedge напольные ревизионные люки

Архитекторы: Barnsley, Hewett a Mallinson Architects

Madeley Academy частная средняя школа, недавно переселилась в новое стильное здание исторического, шахтерского города Madeley в Telforde. 900 местная Академия спорта предоставляет студентам специальные условия включая огромный фитнес центр, полноценный спортзал и тренировочные помещения. Квалифицированный тренировочный центр предоставляет специальные условия для ряда кружков, в том числе ресторанный бизнес и обслуживание, парикмахерской, украшающей терапии, строительства и тп. Отдел музыкальной технологии предоставляет hi-tech помещение для музыкальных произведений.

Академия гордится самыми современными IT условиями, каждый класс оснащен плазменным телевизором и компъютерами. Светлое и воздушное здание оборудовано подогревом полов, кондиционером, автоматизированными окнами, что обеспечивает приятную рабочую температуру для студентов в течении года. Предлагаемая неконсервативная школа предоставляет дом для детей города Telford.

Howe Green алюминиевые напольные ревизионные люки Серия 5000 Howe Green и Visedge были выбраны, чтобы обеспечить безопасность и незаметный доступ к множеству сервисных труб и проводов, в том числе электрических, IT и комуникационных кабелей и к водопроводным трубам, спрятанным, под полом академии.

Характеристика

Напольные ревизионные люки Visedge специально разработаны для помещений с мягким напольным покрытием, как резина, винил, линолеум и ковры. В Madeley Academy были использованы в различных местах школы, в том числе специального тренировочного центра, где они были использованы в месте с виниловым полом.

Серия Visedge включает в себя сочетание современных строительных технологий в месте с иновативным дизайном. Разработаны для использования с мягкими напольными системами, напольные ревизионные люки обеспечивают проход людей на высоких каблуках они долговечны при высоких пешеходных нагрузках. Простая в установке, прочная и не требующая ухода. Серия Visedge была идеальным решением для оживленной среды академии.

Напольные ревизионные люки могут быть изготовлены по заказу для разных отверстий, без лишнего повышения цены.

Напольные ревизионные люки снабжены двойным уплотнением для обеспечения нужного эфекта уплотнения сточной канавы, электрических и других каналов, также они снабжены верхним уплотнением против загрязнений.

Напольные ревизионные люки имеют волнистые / рифленые углы, что позволяет прямое расположение напольного ревизионного люка и рамы.

В отличии от остальных продуктов Howe Green, Серия Visedge позволяет, чтобы мягкий пол был приклеен и приварен по периметру люка и рамы. Таким образом создается прочное соединение, предотвращающее возможное просачивание воды и отслаивание, что бы могло привести к угрозе здоровья и безопасности.

Монтаж

Каждый изготовленный напольный ревизионный люк разработан фирмой Howe Green в соответствии с точными указаниями заказчика. Учитывая ведущую позицию фирмы Howe Green в современном дизайне и применении современных технологий, напольные ревизионные люки, изготовленные специально по заказу, не имеют неоправданно завышенных цен. Напольные ревизионные люки изготовленные специально по заказу убеждают заказчиков исключительным качеством и конкурентноспособными ценами.

Напольные ревизионные люки Visedge были установлены вместе с мягким напольным покрытием. Верхнее уплотнение защищающее от загрязнения и ПВХ защищающее кромку рамы обеспечивают, что покрытие установлено на одном уровне с напольным ревизионным люком, устраняя возможное просачивание воды, загрязнение и риск споткнуться.

Напольные ревизионные люки были установлены специализированым субпоставщиком Covertron, работающим на генерального поставщика Bowmer and Kirkland. Напольные ревизионные люки поставляются в разных размерах.

FF Systembau o.o.o. Lesná 945 966 01 Hliník nad Hronom Slovakia

Тел: 00421 45 6727 330 Факс: 00421 45 6727 334 Email: info@ffsystembau.sk Website: www.ffsystembau.sk

Эксклюзивный представитель Howe Green Ltd на территории Словакии и Чехии.

HOWE GREEN